XAR、XARS、XARK、XARKS Series

精密直角減速機
Precision right angle reducer

體積小 、省空間

使用螺旋式傘齒輪，馬達的安裝可實現90度轉向，節省安裝空間。

高精度、低噪音、高剛性

精密型背隙小于1弧分，定位精確;傳動齒輪經精密研制，達到精密傳動，低噪音、高剛性質量要求。

型号定义 / MODEL ILLUMINATE

XAR060 – 1 – P□ / LB-S-LA-LZ

减速机型式：
XAR/XARS:042/060/090
XARK/XARKS:042/060/090
XARH:042/060/090

背隙：标准背隙 P1

马达型号：
1-马达制造商及型号
2-马达安装尺寸

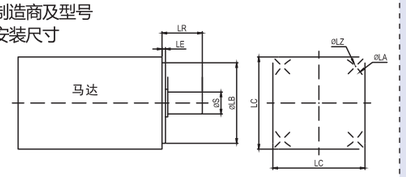

减速比：单级(L1)：1，2，3，5
双级(L2)：6，8，9，10，12，14，15，16，20，21，24，30，

选用范例：XAR060-5-14-50-70-M5

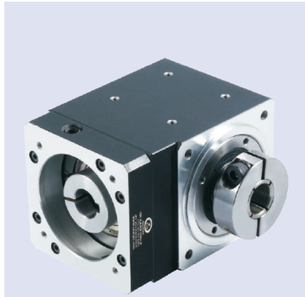
XARK


XAR

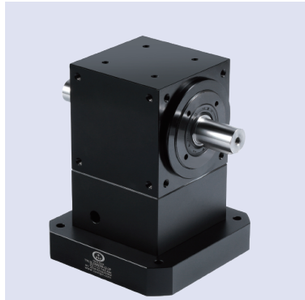
XARS

性能参数表

型号	系列	XAR/XARS/XARK/XARKS			减速比	级数
	框号	42	60	90		
静载荷	Nm	15	30	64	1	1级
		21	36	108	2	
		18	38	89	3	
		17	35	65	5	
动载荷	Nm	5.1	10	21	1	1级
		7	12	35	2	
		6	13	28	3	
		6	11	21	5	
额定输入转速	rpm	1500			/	/
最大输入转速	rpm	3000				
最大容许径向力	N	350	560	1050		
最大容许轴向力	N	160	230	550		
转动惯量	$Kg.cm^2$	0.03	0.08	0.09		
回程间隙	arcmin	P0＜1 P1＜3				
		P0＜2 P1＜5				
噪音	dB	≤58	≤58	≤60		
满载效率	%	1级：97% 2级：95%				
寿命	h	＞20000				
工作温度	/	（-25℃～+90℃）				
润滑方式		合成油脂润滑				
转动方向		输入、输出同向				
防护等级		IP65				
安装方式		任意方向				
重量	kg	0.49	1.25	3.93		1级
		0.89	2.27	6.68		2级

* 5比不建议外接行星
* XARK/S060，XARH060减速比1的孔径请咨询技术
* 以上参数仅供参考，根据客户提供的参数，可出具相关的技术参数及尺寸

XARS42-L1

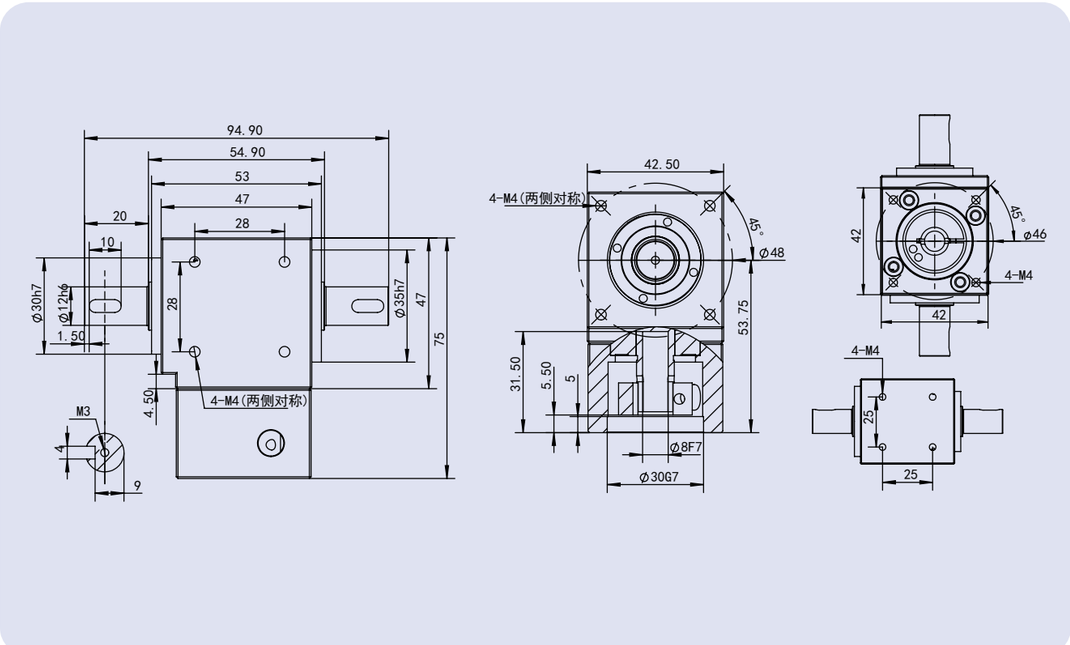

XARS42-L2

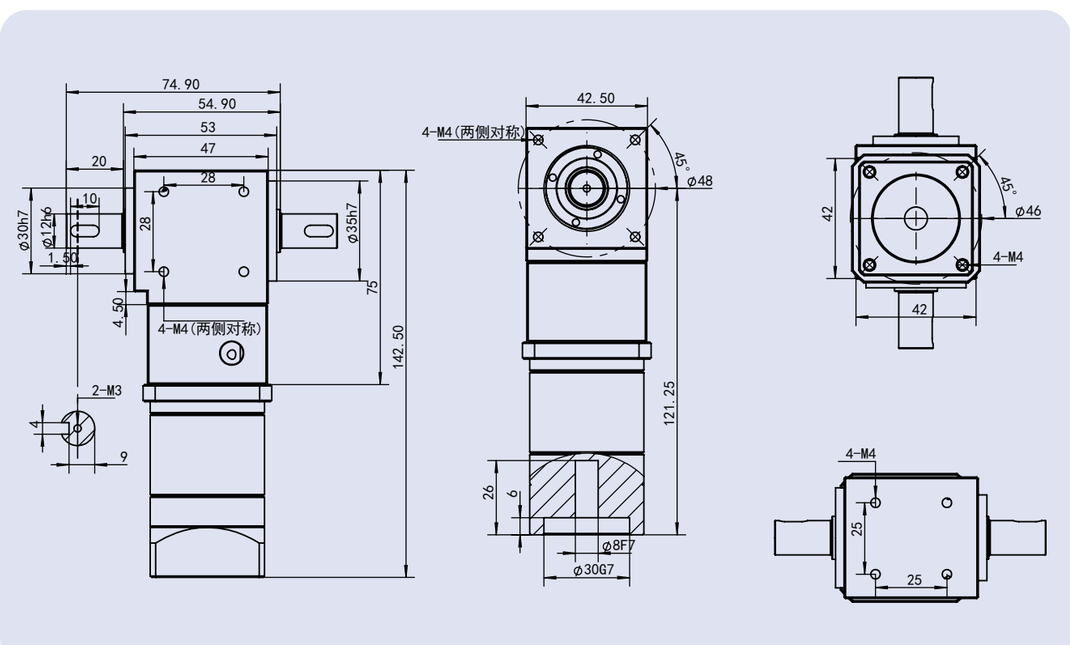

XAR42-L1

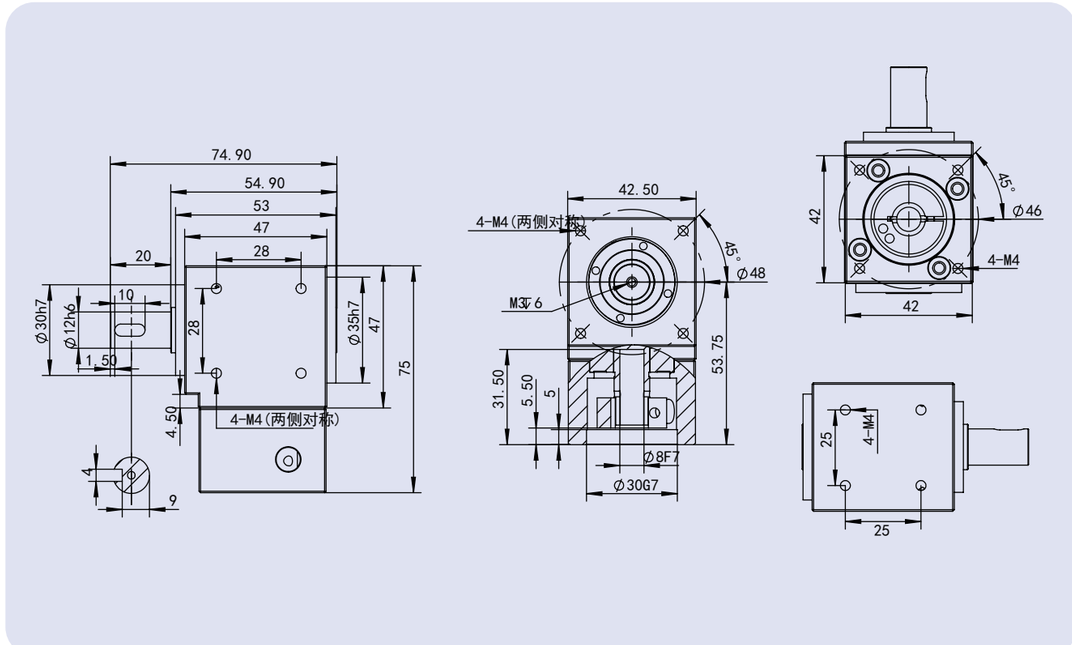

XAR42-L2

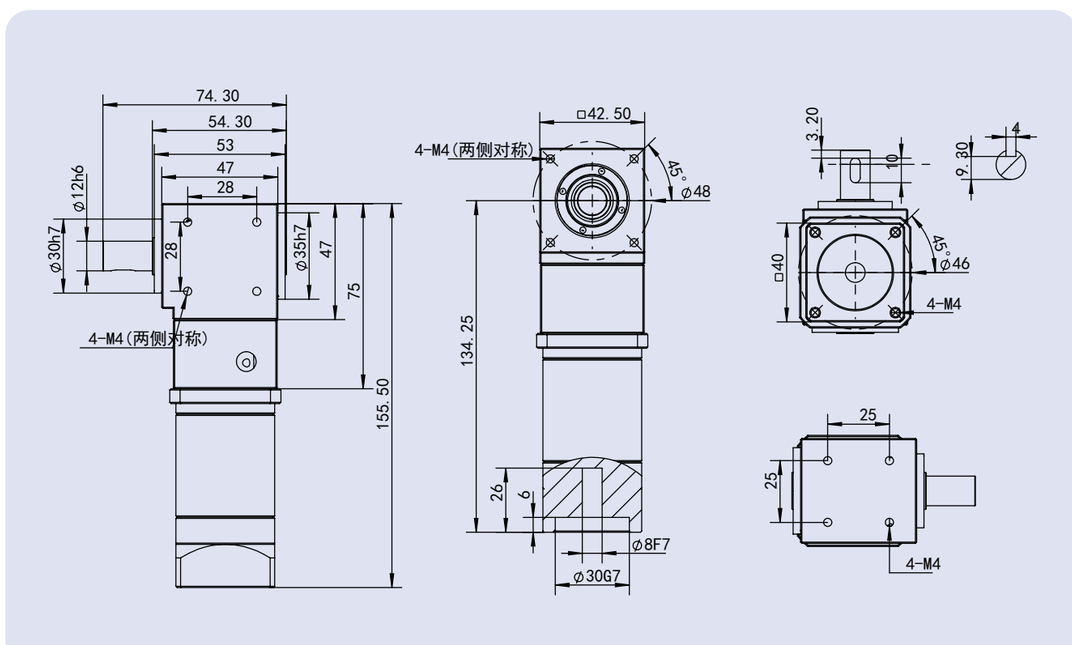

XARK42-L1

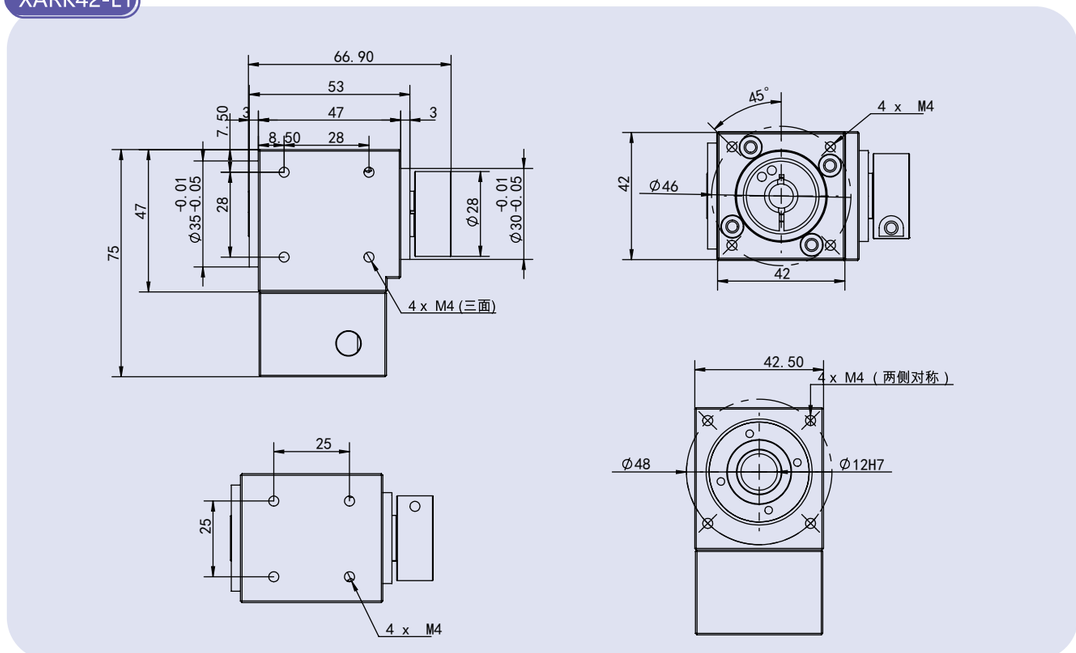

XARK42-L2

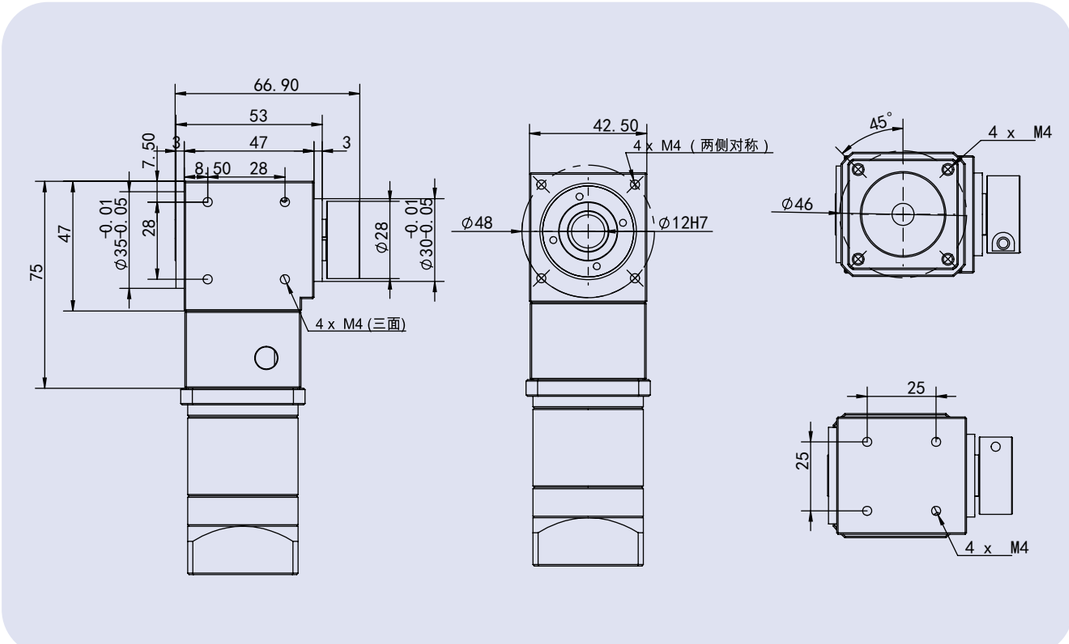

XARKS42-L1

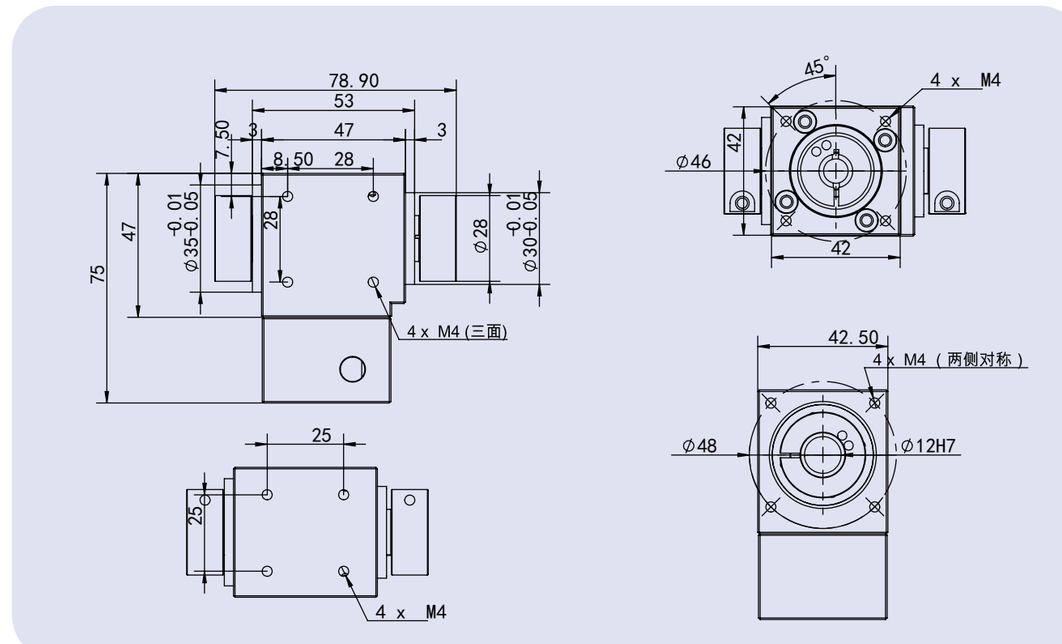

XARKS42-L2

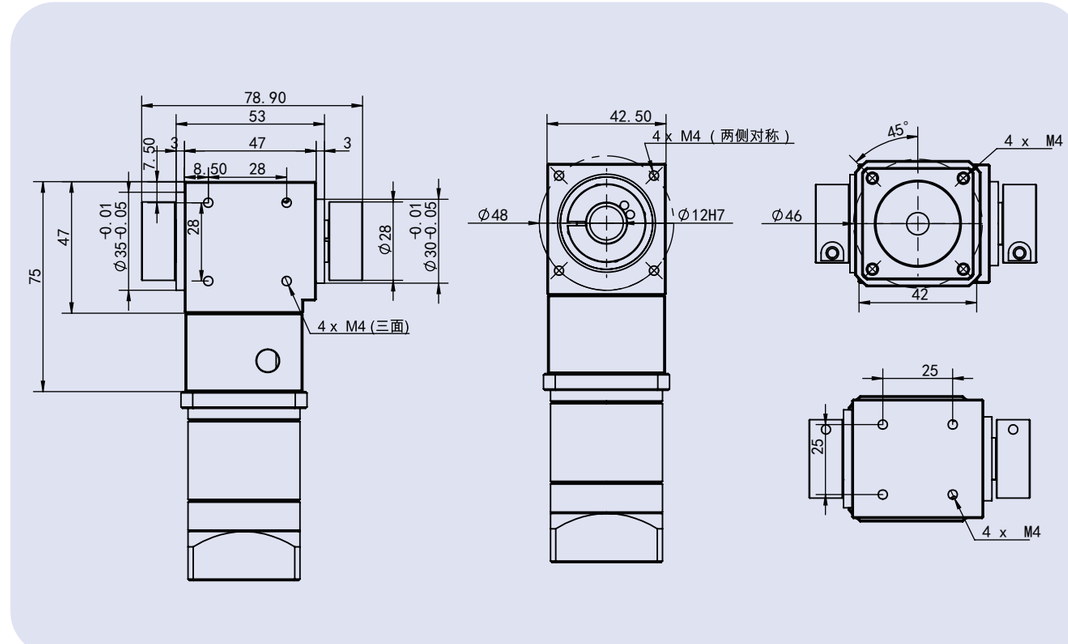

XARS60-L1

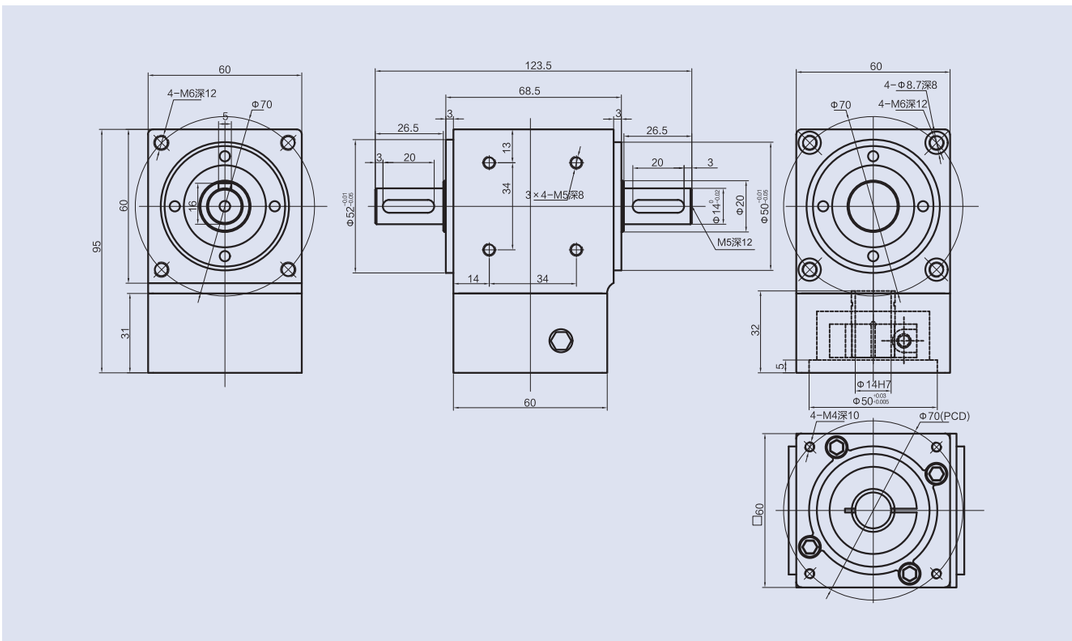

XARS60-L2

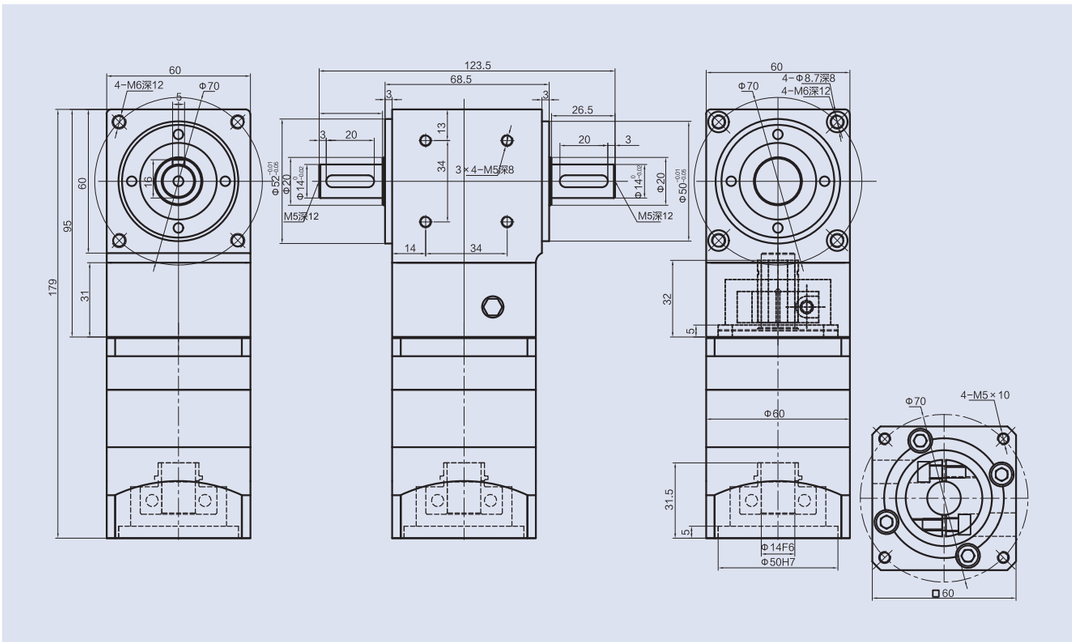

XAR60-L1

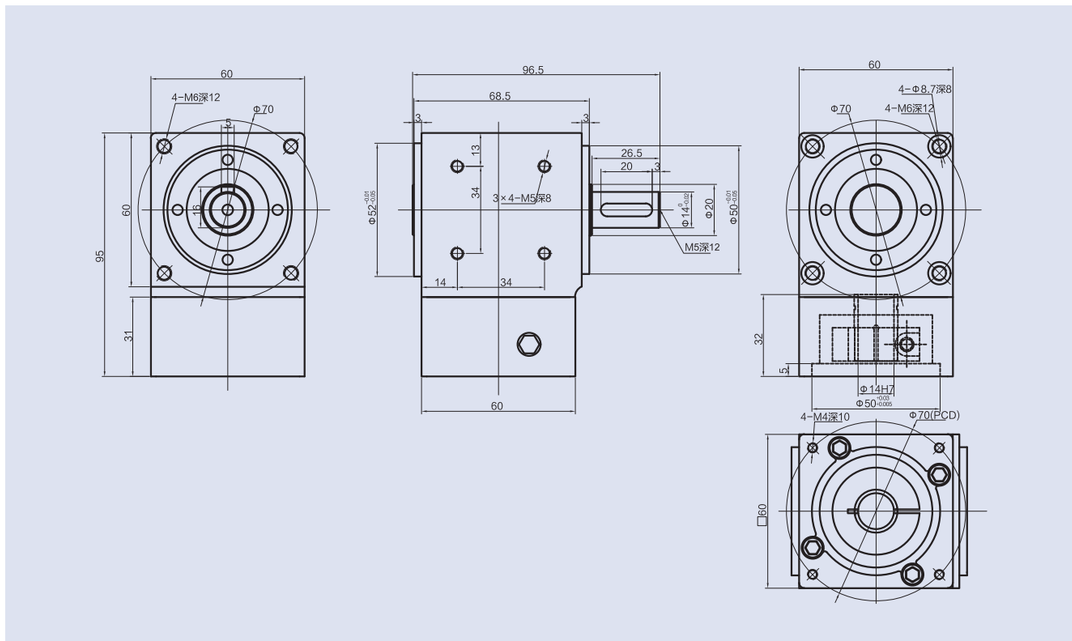

XAR60-L2

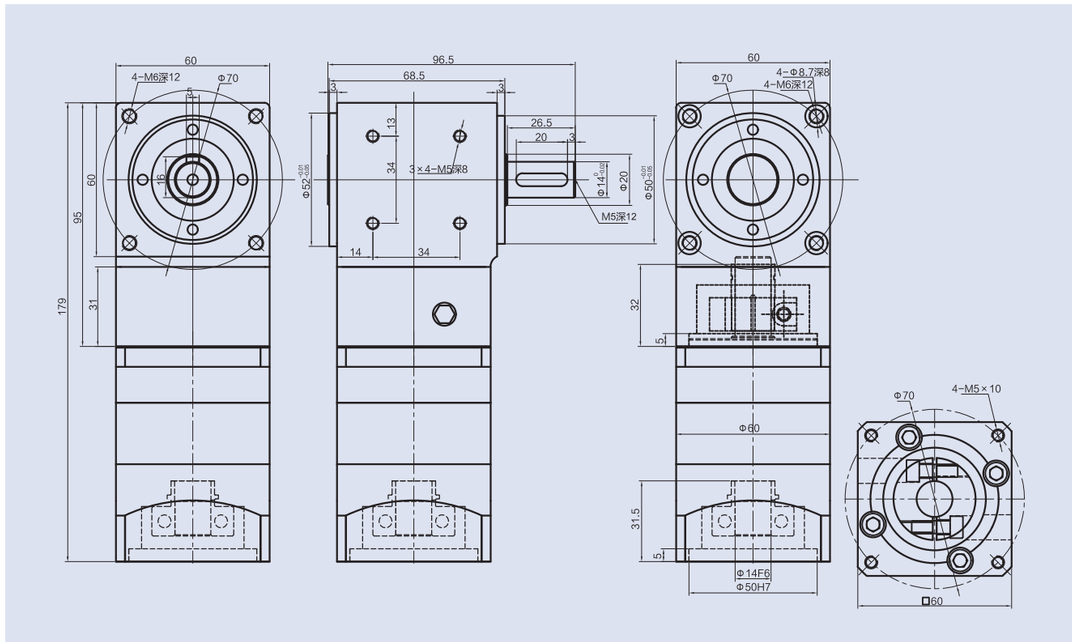

XARK60-L1

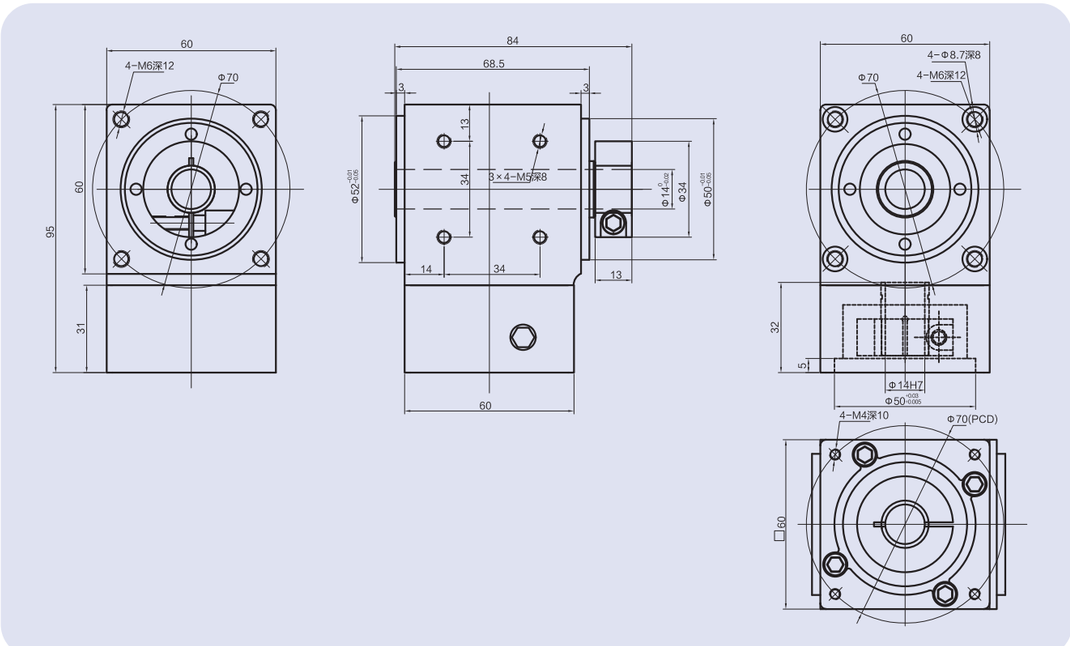

XARK60-L2

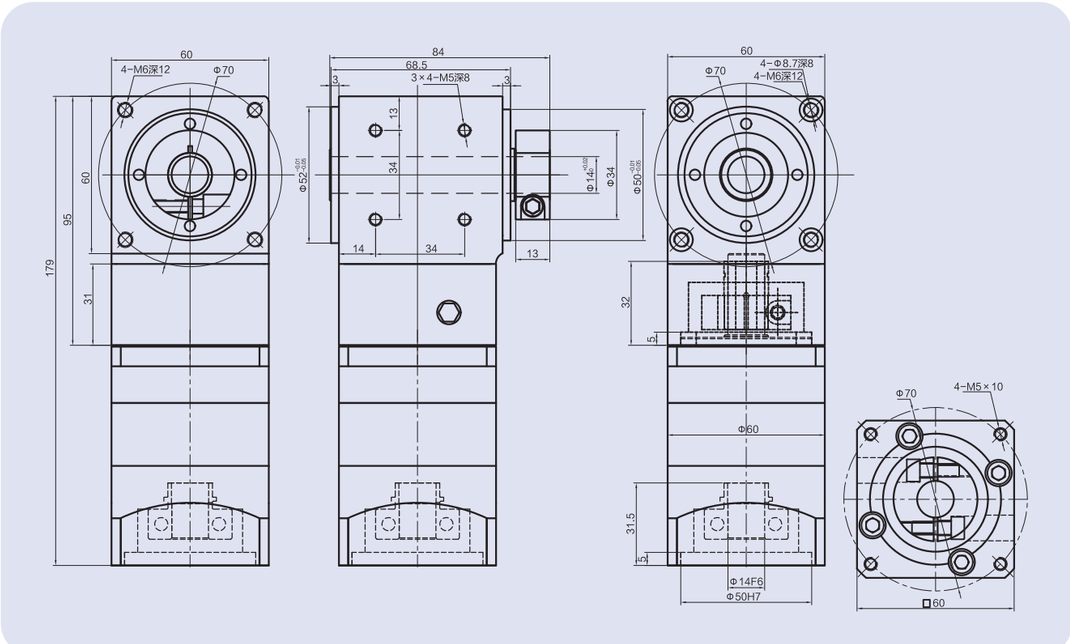

XARKS60-L1

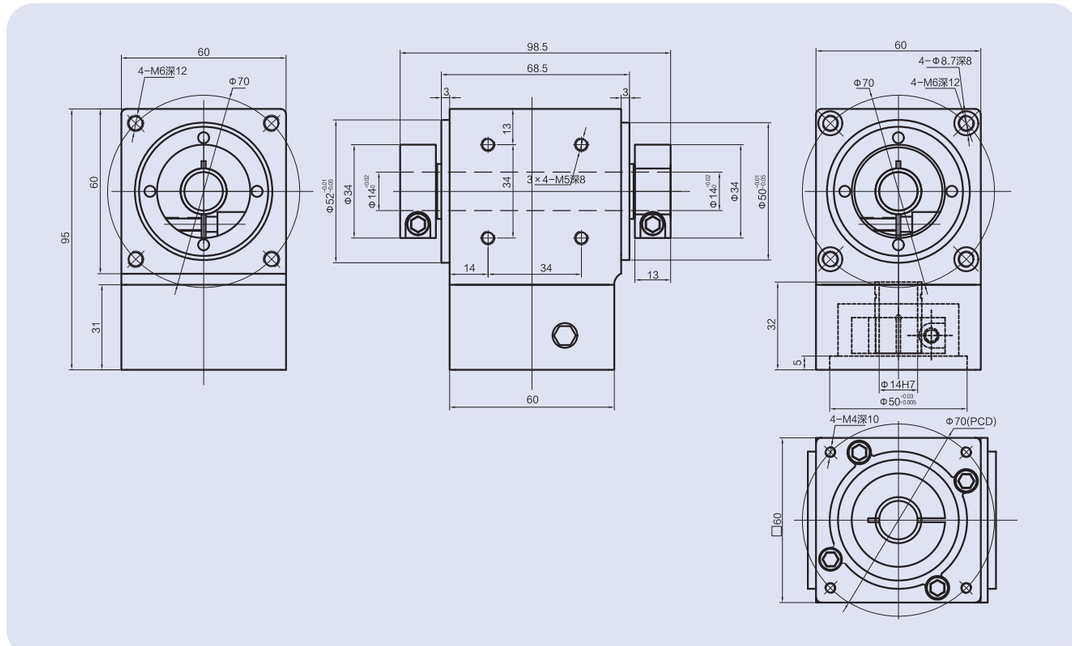

XARKS60-L2

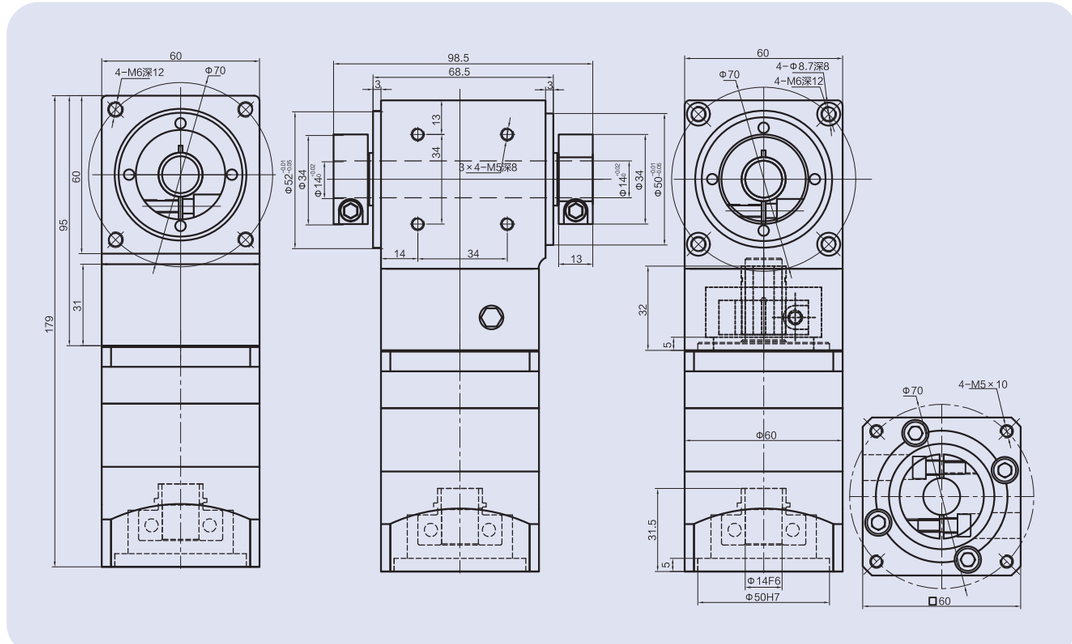

XAR90-L1

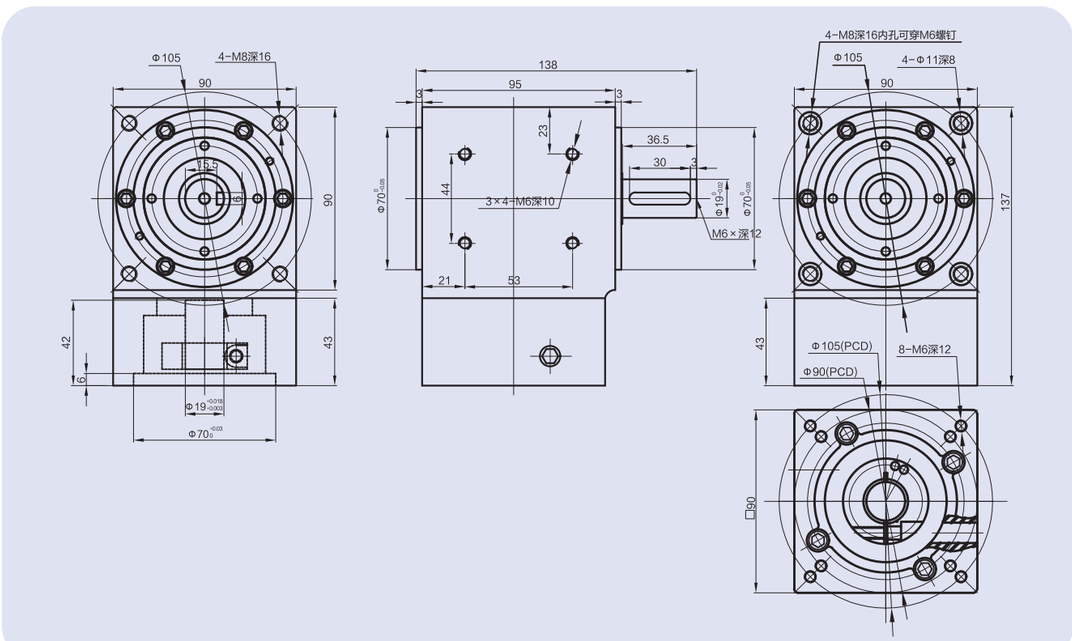

XAR90-L2

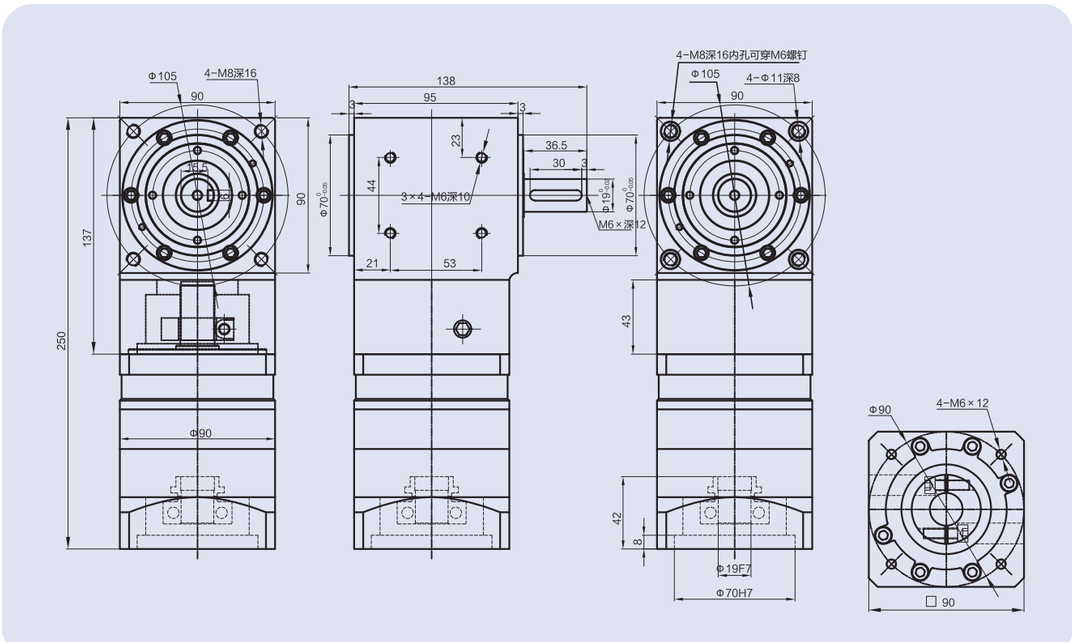

XARS90-L1

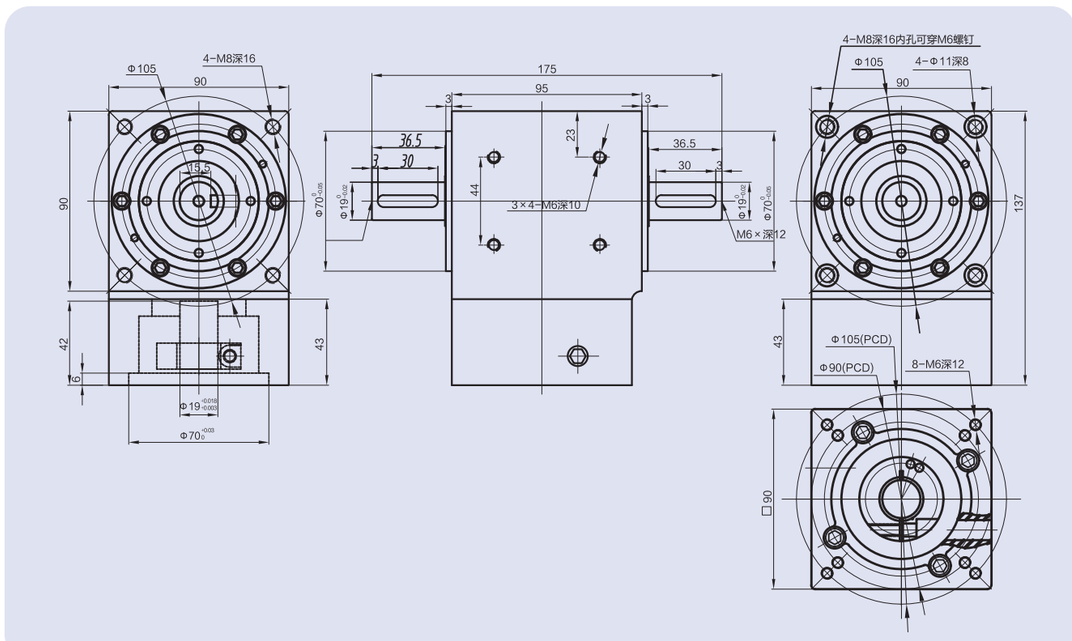

XARS90-L2

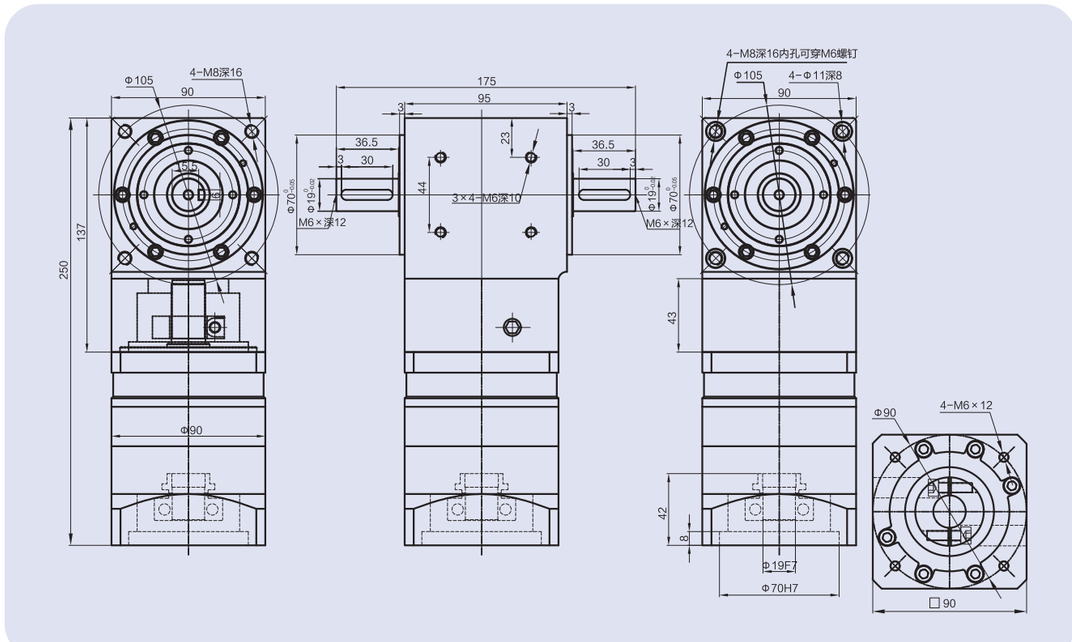

XARK90-L1

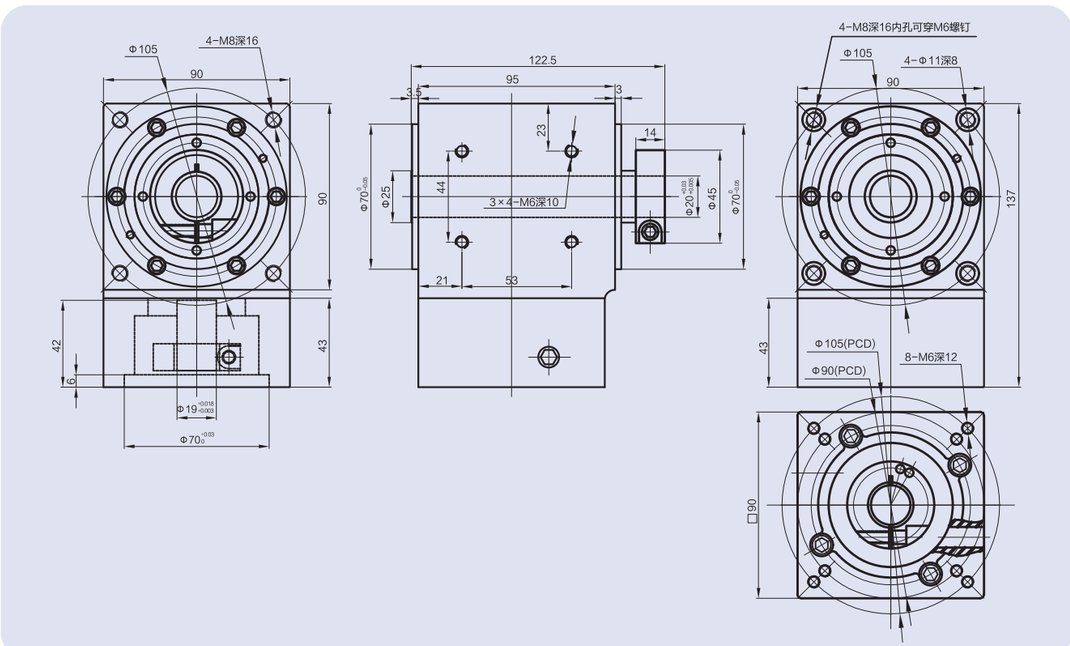

XARK90-L2

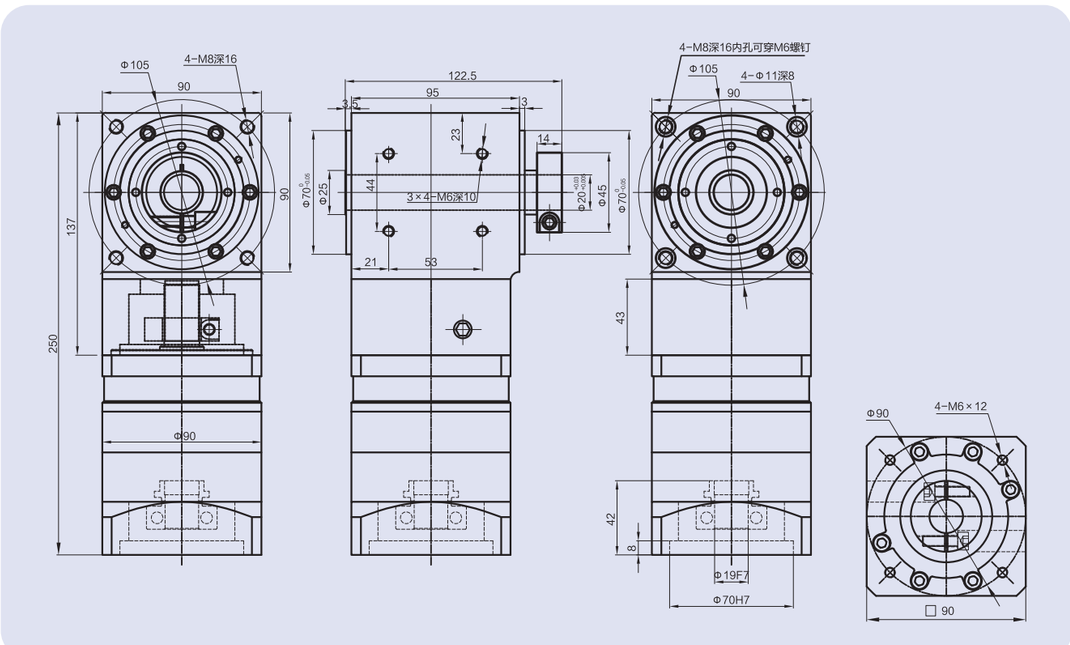

XARKS90-L1

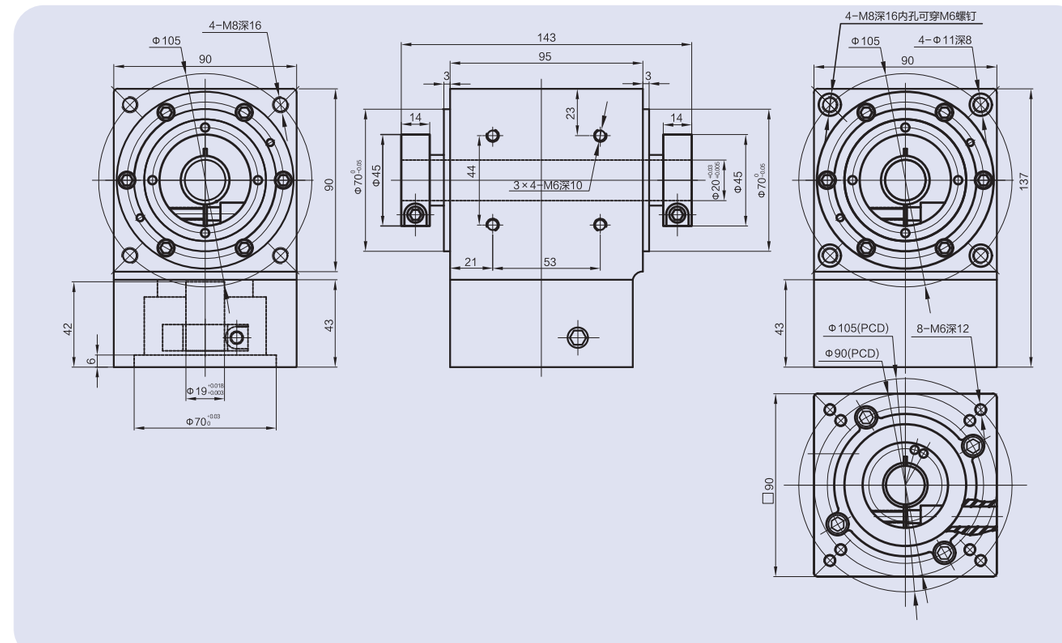

XARKS90-L2

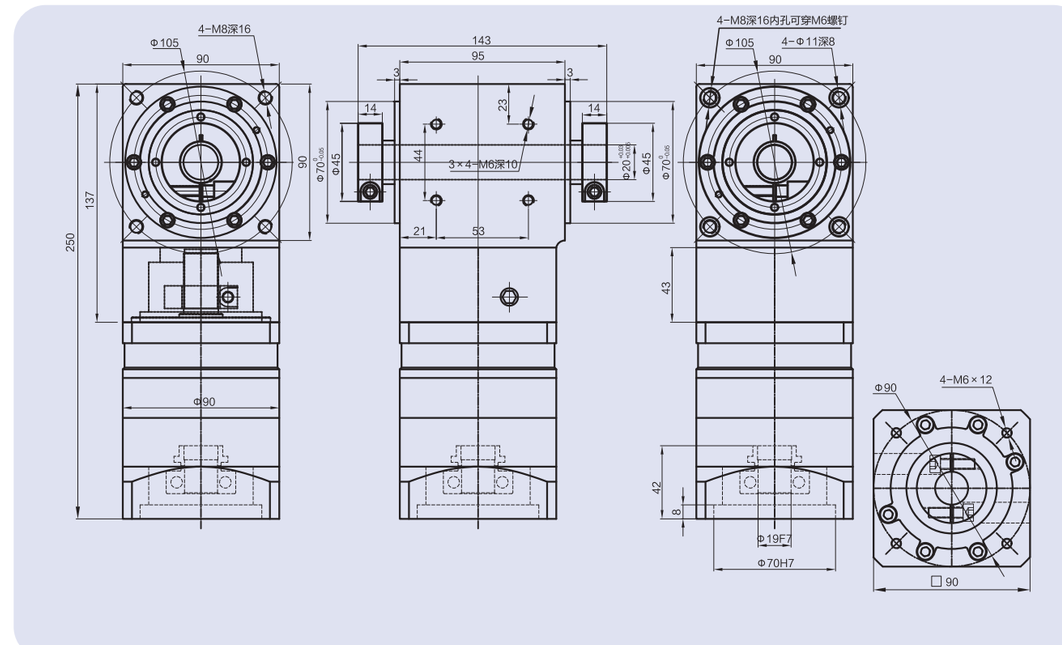

型号定义 / MODEL ILLUMINATE

XZT090 – L – 1

- 型号：XZT065/XZT075/XZT090/XZT110/XZT140/XZT170/XZT210/XZT240/XZT280
- 输出类型：L/L1/R1/C/CL/CR/H/4M/LM/RM
- 减速比：1/2/3

选用范例：XZT090-L-1

XZTF090 – FL – 1 – S(KW)-LB-LA-LZ

- 型号：XZTF065/XZTF075/XZTF090/XZTF110/XZTF140/XZTF170/XZTF210/XZTF240/XZTF280
- 输出类型：FL/FL1/FR1/FC/FCL/FCR/FH/F4M/FLM/FRM
- 减速比：
  1级：1, 2, 3
  2级：3, 4, 5, 6, 7, 8, 9, 10
  3级：12, 15, 20, 30, 40, 50, 60, 80, 100. . .
- 马达型号：
  1-马达制造商及型号
  2-马达安装尺寸

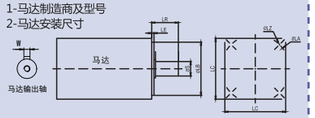

例1：XZTF090-FL-100-19-70-90-M6
例2：XZTF090-FL-100-19K6-70-90-M6

XZT 系列的旋转方向

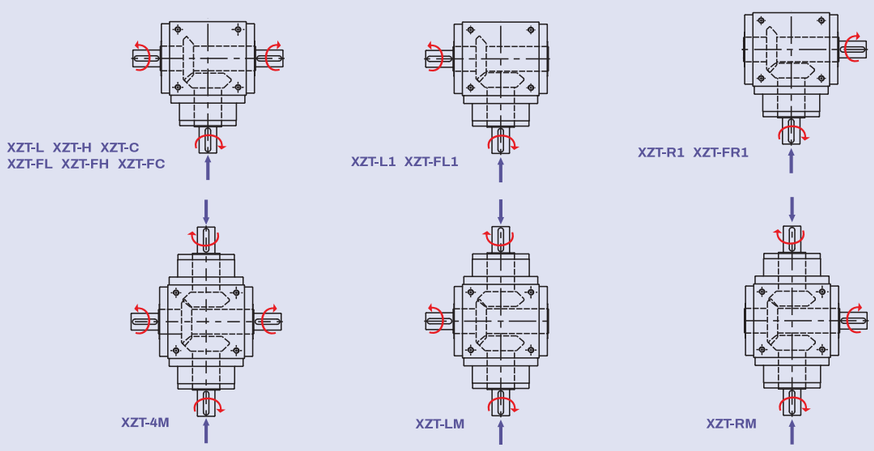

XZT 输出/输入类型

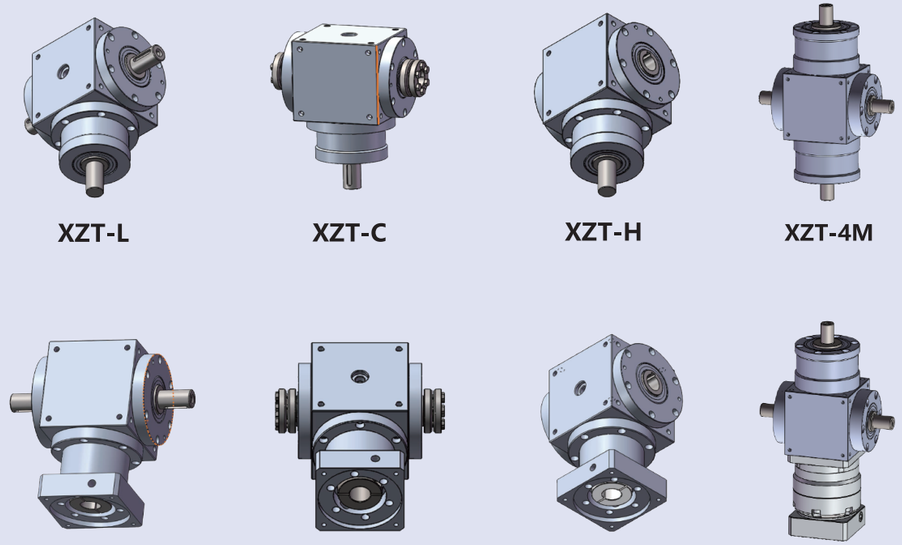

性能参数表

型号	单位		L/L1/R1/H/C/LM/RM/4M								
		XZT065	XZT075	XZT090	XZT110	XZT140	XZT170	XZT210	XZT240	XZT280	减速比
静载荷	Nm	55	55	147	289	439	618	1049	3297	6029	1
		/	/	108	258	355	785	1515	3684	/	2
		/	/	89	235	475	851	1410	/	/	3
动载荷	Nm	17	17	52	105	158	229	394	1266	2306	1
		/	/	35	94	129	298	576	1417	/	2
		/	/	28	85	173	301	513	/	/	3
额定输入转速	rpm	3000	3000	3000	3000	3000	3000	3000	3000	1500	1～5
最大容许径向力输出轴1	N	950	950	1450	2100	2700	3800	7800	9600	10500	1～5
最大容许径向力输出轴2	N	1100	1100	1700	2700	4800	6600	11500	16000	18000	1～5
最大容许轴向力输出轴1	N	425	425	725	1050	1350	1900	3900	4800	5250	1～5
最大容许径向力输出轴2	N	550	550	850	1350	2400	3300	5750	8500	9000	1～5
回程间隙	arcmin	≤8					≤10				1～5
噪音	dB	≤70	≤70	≤74	≤76	≤77	≤78	≤80	≤82	≤83	1～5
满载效率	%	≤94%									1～5
寿命	h	≥20000									1～5
工作温度		（-10℃ ～ 90℃）									1～5
润滑方式		合成油脂润滑									1～5

* 工况超过日常温度，请联系技术咨询

XZT-L （单节，减速比 i=1~2）

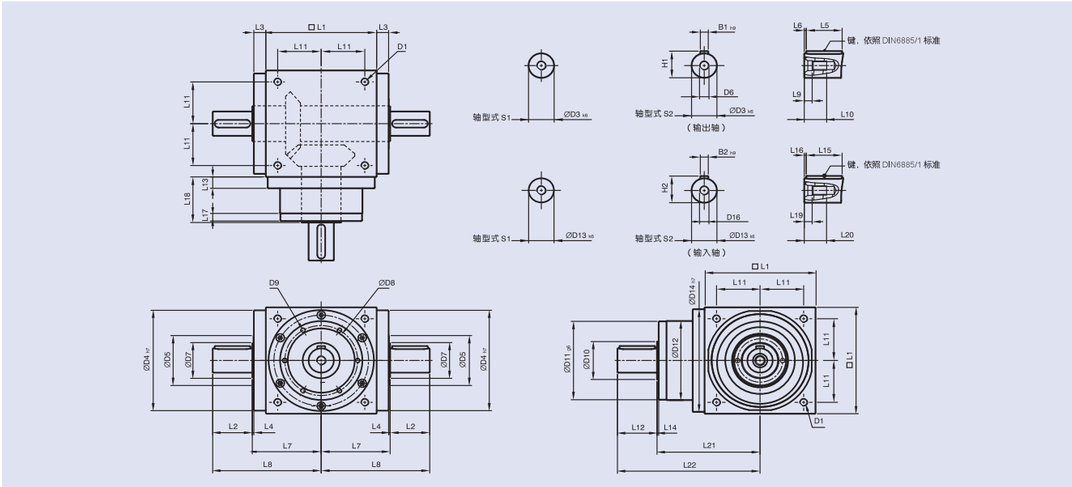

（单位：mm）

尺寸	XZT065 L	XZT075 L	XZT090 L	XZT110 L	XZT140 L	XZT170 L	XZT210 L	XZT240 L	XZT280 L
D1	M4	M6	M6	M8	M10	M12	M16	M16	M16
D3 k6	13	16	18	22	32	40	50	55	60
D4 h7	63	73	88	108	135	165	205	235	275
D5	31	35	43	53	68	83	104	124	144
D6	M4	M5	M5	M8	M12	M16	M16	M16	M20
D7	21	22	28	33	47	55	75	85	110
D8	53	62	76	95	92	114	142	160	176
D9	4xM4xL7	4xM5xL8	4xM5xL8	6xM6xL10	6xM6xL10	6xM8xL12.5	6xM8xL12.5	6xM8xL12.5	6xM10xL15
D10	15.4	20.4	25.8	35.8	49.8	59.3	79.3	92.3	102.3
D11 g6	62.9	72.9	87	107	103	127	158	178	198
D12	62	72	86	106	104	128	160	180	200
D13 k6	13	16	18	22	32	40	50	55	60
D14 h7	63	73	88	108	135	165	205	235	275
D16	M4	M5	M5	M8	M12	M16	M16	M16	M20
L1	65	75	90	110	140	170	210	240	280
L2	19.5	30	35	40	50	60	75	85	110
L3	13	14.5	15	15	15	15	20	25	25
L4	2	2	2	2	2	2	2	2	2
L5	16	25	28	32	45	50	70	80	100
L6	2	2.5	3.5	4	2.5	5	2.5	2.5	5
L7	47.5	54	62	72	87	102	127	147	167
L8	67	84	97	112	137	162	202	232	277
L9	4.5	4.8	4.8	7.2	10	12	12	12	15
L10	10	12.5	12.5	19	28	36	36	36	42
L11	27	30	36	44	55	67	85	95	110
L12	19.5	30	35	40	50	60	75	85	110
L13	13	15	15	15	15	15	20	25	25
L14	2	2	2	2	2	2	2	2	2
L15	16	25	28	32	45	50	70	80	100
L16	2	2.5	3.5	4	2.5	5	2.5	2.5	5
L17	6	8	8	8	10	10	10	10	10
L18	43	52.5	55	60	60	70	90	105	120
L19	4.5	4.8	4.8	7.2	10	12	12	12	15
L20	10	12.5	12.5	19	28	36	36	36	42
L21	75.5	90	100	115	130	155	195	225	260
L22	95	120	135	155	180	215	270	310	370
B1 h9	5	5	6	6	10	12	14	16	18
B2 h9	5	5	6	6	10	12	14	16	18
H1	15	18	20.5	24.5	35	43	53.5	59	64
H2	15	18	20.5	24.5	35	43	53.5	59	64

XZT-L1/R1 轴输入型 （单节，减速比 i=1~2）

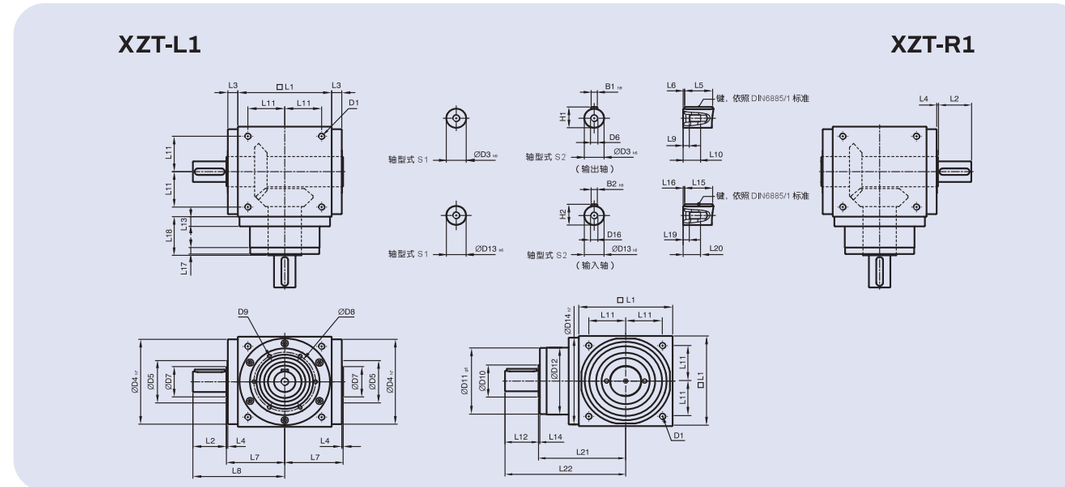

（单位：mm）

尺寸	XZT065 L1/R1	XZT075 L1/R1	XZT090 L1/R1	XZT110 L1/R1	XZT140 L1/R1	XZT170 L1/R1	XZT210 L1/R1	XZT240 L1/R1	XZT280 L1/R1
D1	M4	M6	M6	M8	M10	M12	M16	M16	M16
D3 k6	13	16	18	22	32	40	50	55	60
D4 h7	63	73	88	108	135	165	205	235	275
D5	31	35	43	53	68	83	104	124	144
D6	M4	M5	M5	M8	M12	M16	M16	M16	M20
D7	21	22	28	33	47	55	75	85	110
D8	53	62	76	95	92	114	142	160	176
D9	4xM4xL7	4xM5xL8	4xM5xL8	6xM6xL10	6xM6xL10	6xM8xL12.5	6xM8xL12.5	6xM8xL12.5	6xM10xL15
D10	15.4	20.4	25.8	35.8	49.8	59.3	79.3	92.3	102.3
D11 g6	62.9	72.9	87	107	103	127	158	178	198
D12	62	72	86	106	104	128	160	180	200
D13 k6	13	16	18	22	32	40	50	55	60
D14 h7	63	73	88	108	135	165	205	235	275
D16	M4	M5	M5	M8	M12	M16	M16	M16	M20
L1	65	75	90	110	140	170	210	240	280
L2	19.5	30	35	40	50	60	75	85	110
L3	13	14.5	15	15	15	15	20	25	25
L4	2	2	2	2	2	2	2	2	2
L5	16	25	28	32	45	50	70	80	100
L6	2	2.5	3.5	4	2.5	5	2.5	2.5	5
L7	47.5	54	62	72	87	102	127	147	167
L8	67	84	97	112	137	162	202	232	277
L9	4.5	4.8	4.8	7.2	10	12	12	12	15
L10	10	12.5	12.5	19	28	36	36	36	42
L11	27	30	36	44	55	67	85	95	110
L12	19.5	30	35	40	50	60	75	85	110
L13	13	15	15	15	15	15	20	25	25
L14	2	2	2	2	2	2	2	2	2
L15	16	25	28	32	45	50	70	80	100
L16	2	2.5	3.5	4	2.5	5	2.5	2.5	5
L17	6	8	8	8	10	10	10	10	10
L18	43	52.5	55	60	60	70	90	105	120
L19	4.5	4.8	4.8	7.2	10	12	12	12	15
L20	10	12.5	12.5	19	28	36	36	36	42
L21	75.5	90	100	115	130	155	195	225	260
L22	95	120	135	155	180	215	270	310	370
B1 h9	5	5	6	6	10	12	14	16	18
B2 h9	5	5	6	6	10	12	14	16	18
H1	15	18	20.5	24.5	35	43	53.5	59	64
H2	15	18	20.5	24.5	35	43	53.5	59	64

XZT-H（单节，减速比 i=1~2）

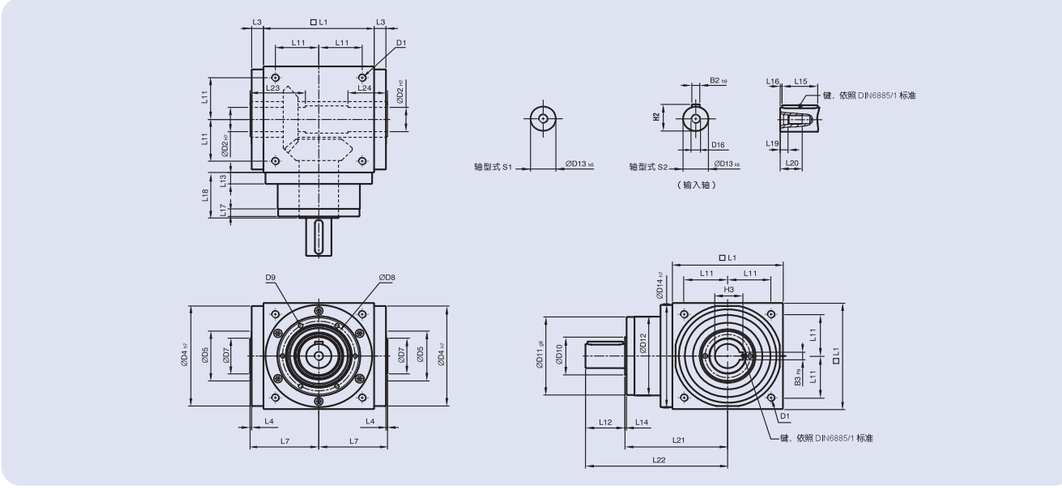

（单位：mm）

尺寸	XZT065 H	XZT075 H	XZT090 H	XZT110 H	XZT140 H	XZT170 H	XZT210 H	XZT240 H	XZT280 H
D1	M4	M6	M6	M8	M10	M12	M16	M16	M16
D2 H7	13	14	18	22	32	40	50	55	60
D4 h7	63	73	88	108	135	165	205	235	275
D5	31	35	43	53	68	83	104	124	144
D7	21	22	28	33	47	55	75	85	110
D8	53	62	76	95	92	114	142	160	176
D9	4xM4xL7	4xM5xL8	4xM5xL8	6xM6xL10	6xM6xL10	6xM8xL12.5	6xM8xL12.5	6xM8xL12.5	6xM10xL15
D10	15.4	20.4	25.8	35.8	49.8	59.3	79.3	92.3	102.3
D11 g6	62.9	72.9	87	107	103	127	158	178	198
D12	62	72	86	106	104	128	160	180	200
D13 k6	13	16	18	22	32	40	50	55	60
D14 h7	63	73	88	108	135	165	205	235	275
D16	M4	M5	M5	M8	M12	M16	M16	M16	M20
L1	65	75	90	110	140	170	210	240	280
L3	13	14.5	15	15	15	15	20	25	25
L4	2	2	2	2	2	2	2	2	2
L7	47.5	54	62	72	87	102	127	147	167
L11	27	30	36	44	55	67	85	95	110
L12	19.5	30	35	40	50	60	75	85	110
L13	13	15	15	15	15	15	20	25	25
L14	2	2	2	2	2	2	2	2	2
L15	16	25	28	32	45	50	70	80	100
L16	2	2.5	3.5	4	2.5	5	2.5	2.5	5
L17	6	8	8	8	10	10	10	10	10
L18	43	52.5	55	60	60	70	90	105	120
L19	4.5	4.8	4.8	7.2	10	12	12	12	15
L20	10	12.5	12.5	19	28	36	36	36	42
L21	75.5	90	100	115	130	155	195	225	260
L22	95	120	135	155	180	215	270	310	370
L23	40	47	52	53	70	80	95	115	115
L24	30	32	35	35	50	55	65	80	80
B2 h9	5	5	6	6	10	12	14	16	18
B3 P9	5	5	6	6	10	12	14	16	18
H2	15	18	20.5	24.5	35	43	53.5	59	64
H3	15.3	16.3	20.8	24.8	35.3	43.3	53.8	59.3	64.4

XZT-C（单节，减速比 i=1~2）

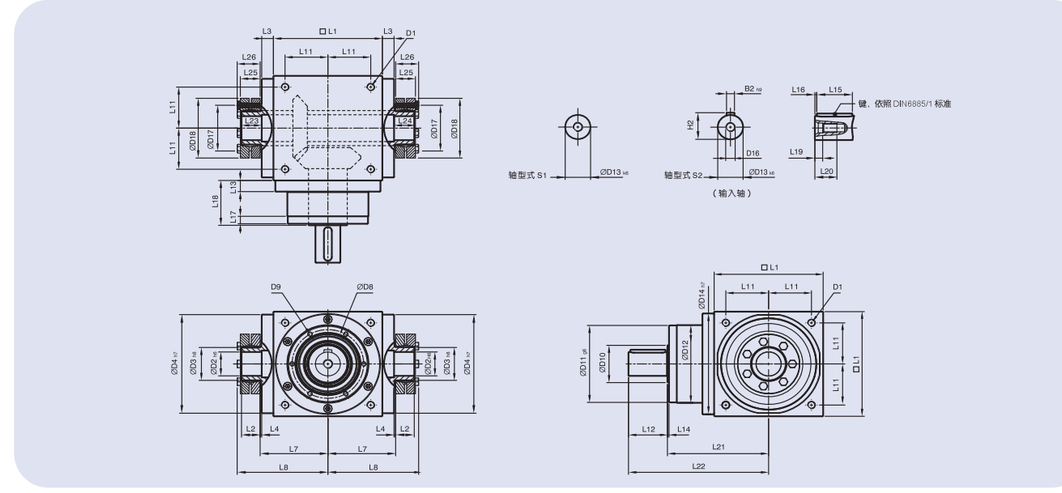

（单位：mm）

尺寸	XZT065 C	XZT075 C	XZT090 C	XZT110 C	XZT140 C	XZT170 C	XZT210 C	XZT240 C	XZT280 C
D1	M4	M6	M6	M8	M10	M12	M16	M16	M16
D2 H6	13	14	18	22	32	40	50	55	60
D3 h8	16	16	22	25	44	50	62	68	75
D4 h7	63	73	88	108	135	165	205	235	275
D8	53	62	76	95	92	114	142	160	176
D9	4xM4xL7	4xM5xL8	4xM5xL8	6xM6xL10	6xM6xL10	6xM8xL12.5	6xM8xL12.5	6xM8xL12.5	6xM10xL15
D10	15.4	20.4	25.8	35.8	49.8	59.3	79.3	92.3	102.3
D11 g6	62.9	72.9	87	107	103	127	158	178	198
D12	62	72	86	106	104	128	160	180	200
D13 k6	13	16	18	22	32	40	50	55	60
D14 h7	63	73	88	108	135	165	205	235	275
D16	M4	M5	M5	M8	M12	M16	M16	M16	M20
D17	26	26	36	38	61	70	86	86	100
D18	41	41	50	50	80	90	110	115	138
L1	65	75	90	110	140	170	210	240	280
L2	14	14	18	18	24	26	29	29	30.5
L3	13	14.5	15	15	15	15	20	25	25
L4	2	2	2	2	2	2	2	2	2
L7	47.5	54	62	72	87	102	127	147	167
L8	66	72.5	85	95	116.5	133.5	161.5	181.5	205
L11	27	30	36	44	55	67	85	95	110
L12	19.5	30	35	40	50	60	75	85	110
L13	13	15	15	15	15	15	20	25	25
L14	2	2	2	2	2	2	2	2	2
L15	16	25	28	32	45	50	70	80	100
L16	2	2.5	3.5	4	2.5	5	2.5	2.5	5
L17	6	8	8	8	10	10	10	10	10
L18	43	52.5	55	60	60	70	90	105	120
L19	4.5	4.8	4.8	7.2	10	12	12	12	15
L20	10	12.5	12.5	19	28	36	36	36	42
L21	75.5	90	100	115	130	155	195	225	260
L22	95	120	135	155	180	215	270	310	370
L23	15	15	20	20	26	28	31	31	32.5
L24	15	15	20	20	26	28	31	31	32.5
L25	15	15	19.5	19.5	25.5	27.5	30.5	30.5	32.5
L26	18.5	18.5	23	23	29.5	31.5	34.5	34.5	38
B2 h9	5	5	6	6	10	12	14	16	18
H2	15	18	20.5	24.5	35	43	53.5	59	64

XZTF-FL（双节，减速比 i=7~50）

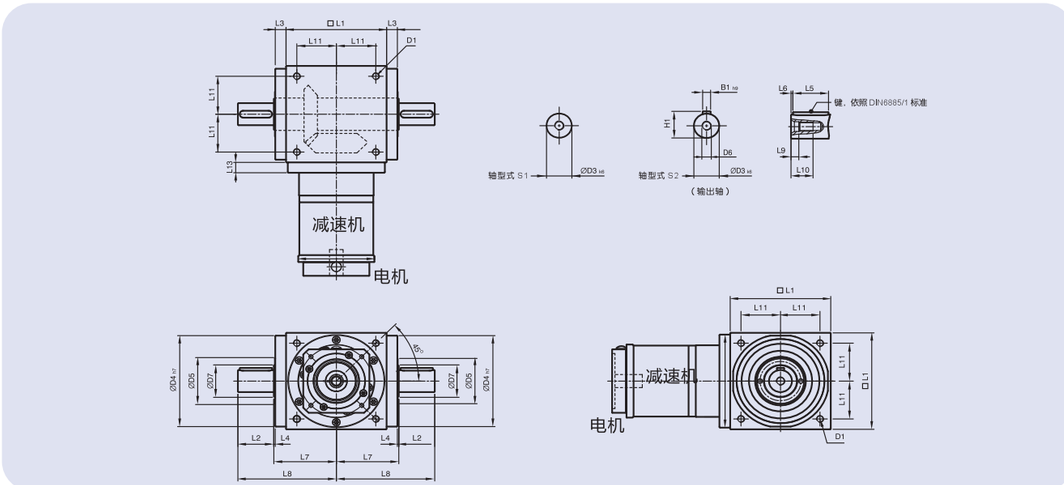

（单位：mm）

尺寸	XZTF065 FL	XZTF075 FL	XZTF090 FL	XZTF110 FL	XZTF140 FL	XZTF170 FL	XZTF210 FL	XZTF240 FL	XZTF280 FL
D1	M4	M6	M6	M8	M10	M12	M16	M16	M16
D3 k6	13	16	18	22	32	40	50	55	60
D4 h7	63	73	88	108	135	165	205	235	275
D5	31	35	43	53	68	83	104	124	144
D6	M4	M5	M5	M8	M12	M16	M16	M16	M20
D7	21	22	28	33	47	55	75	85	110
D15	62.9	72.9	87	107	106	130	158	178	198
L1	65	75	90	110	140	170	210	240	280
L2	19.5	30	35	40	50	60	75	85	110
L3	13	14.5	15	15	15	15	20	25	25
L4	2	2	2	2	2	2	2	2	2
L5	16	25	28	32	45	50	70	80	100
L6	2	2.5	3.5	4	2.5	5	2.5	2.5	5
L7	47.5	54	62	72	87	102	127	147	167
L8	67	84	97	112	137	162	202	232	277
L9	4.5	4.8	4.8	7.2	10	12	12	12	15
L10	10	12.5	12.5	19	28	36	36	36	42
L11	27	30	36	44	55	67	85	95	110
L13	13	15	15	15	15	15	20	25	25
B1 h9	5	5	6	6	10	12	14	16	18
H1	15	18	20.5	24.5	35	43	53.5	59	64

请联系销售人员出图

XZTF-FL1/FR1（双节，减速比 i=7~50）

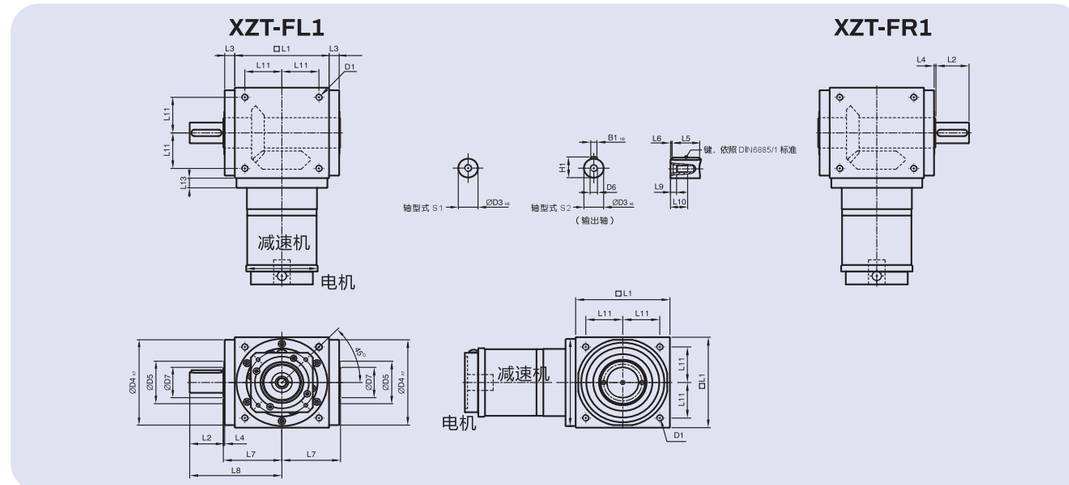

（单位：mm）

尺寸	XZTF065 FL1	XZTF075 FL1	XZTF090 FL1	XZTF110 FL1	XZTF140 FL1	XZTF170 FL1	XZTF210 FL1	XZTF240 FL1	XZTF280 FL1
D1	M4	M6	M6	M8	M10	M12	M16	M16	M16
D3 k6	13	16	18	22	32	40	50	55	60
D4 h7	63	73	88	108	135	165	205	235	275
D5	31	35	43	53	68	83	104	124	144
D6	M4	M5	M5	M8	M12	M16	M16	M16	M20
D7	21	22	28	33	47	55	75	85	110
D15	62.9	72.9	87	107	106	130	158	178	198
L1	65	75	90	110	140	170	210	240	280
L2	19.5	30	35	40	50	60	75	85	110
L3	13	14.5	15	15	15	15	20	25	25
L4	2	2	2	2	2	2	2	2	2
L5	16	25	28	32	45	50	70	80	100
L6	2	2.5	3.5	4	2.5	5	2.5	2.5	5
L7	47.5	54	62	72	87	102	127	147	167
L8	67	84	97	112	137	162	202	232	277
L9	4.5	4.8	4.8	7.2	10	12	12	12	15
L10	10	12.5	12.5	19	28	36	36	36	42
L11	27	30	36	44	55	67	85	95	110
L13	13	15	15	15	15	15	20	25	25
L21	75	84.5	99	122	144.5	157.5	206.5	239	248
L22	107.5	122	144	177	214.5	242.5	311.5	359	388
B1 h9	5	5	6	6	10	12	14	16	18
H1	15	18	20.5	24.5	35	43	53.5	59	64

请联系销售人员出图

XZTF-FH （双节，减速比 i=7~50）

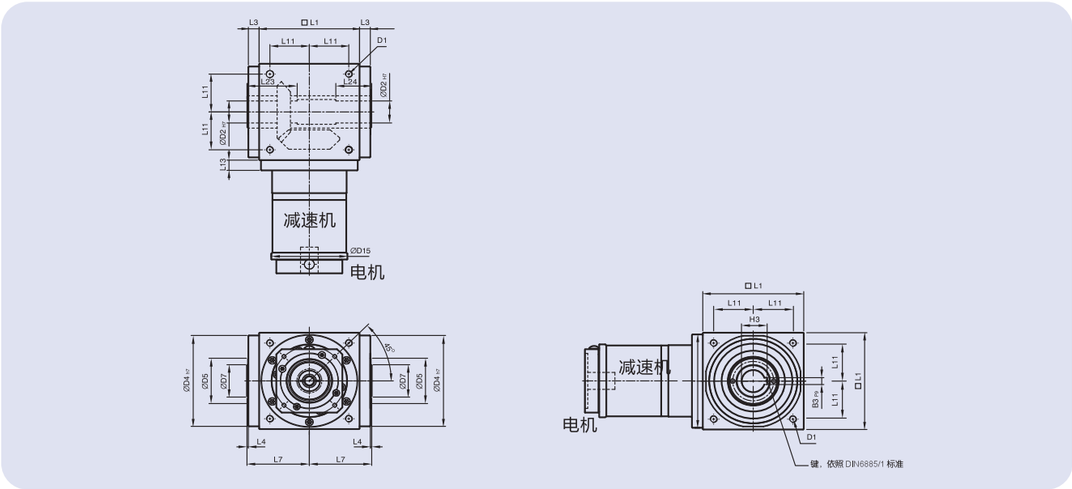

（单位：mm）

尺寸	XZTF065 FH	XZTF075 FH	XZTF090 FH	XZTF110 FH	XZTF140 FH	XZTF170 FH	XZTF210 FH	XZTF240 FH	XZTF280 FH
D1	M4	M6	M6	M8	M10	M12	M16	M16	M16
D2 H7	13	14	18	22	32	40	50	55	60
D4 h7	63	73	88	108	135	165	205	235	275
D5	31	35	43	53	68	83	104	124	144
D7	21	22	28	33	47	55	75	85	110
D15	62.9	72.9	87	107	106	130	158	178	198
L1	65	75	90	110	140	170	210	240	280
L3	13	14.5	15	15	15	15	20	25	25
L4	2	2	2	2	2	2	2	2	2
L7	47.5	54	62	72	87	102	127	147	167
L11	27	30	36	44	55	67	85	95	110
L13	13	15	15	15	15	15	20	25	25
L23	40	47	52	53	70	80	95	115	115
L24	30	32	35	35	50	55	65	80	80
B3 P9	5	5	6	6	10	12	14	16	18
H3	15.3	16.3	20.8	24.8	35.3	43.3	53.8	59.3	64.4

请联系销售人员出图

XZTF-FC （双节，减速比 i=7~50）

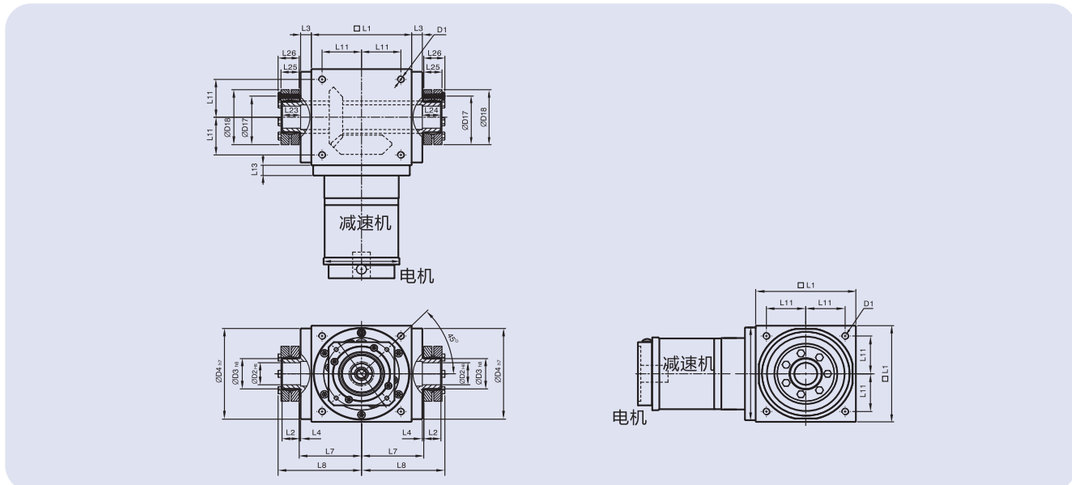

（单位：mm）

尺寸	XZTF065 FC	XZTF075 FC	XZTF090 FC	XZTF110 FC	XZTF140 FC	XZTF170 FC	XZTF210 FC	XZTF240 FC	XZTF280 FC
D1	M4	M6	M6	M8	M10	M12	M16	M16	M16
D2 H6	13	14	18	22	32	40	50	55	60
D3 h8	16	16	22	25	44	50	62	68	75
D4 h7	63	73	88	108	135	165	205	235	275
D15	62.9	72.9	87	107	106	130	158	178	198
D17	26	26	36	38	61	70	86	86	100
D18	41	41	50	50	80	90	110	115	138
L1	65	75	90	110	140	170	210	240	280
L2	14	14	18	18	24	26	29	29	30.5
L3	13	14.5	15	15	15	15	20	25	25
L4	2	2	2	2	2	2	2	2	2
L7	47.5	54	62	72	87	102	127	147	167
L8	66	72.5	85	95	116.5	133.5	161.5	181.5	205
L11	27	30	36	44	55	67	85	95	110
L13	13	15	15	15	15	15	20	25	25
L23	15	15	20	20	26	28	31	31	32.5
L24	15	15	20	20	26	28	31	31	32.5
L25	15	15	19.5	19.5	25.5	27.5	30.5	30.5	32.5
L26	18.5	18.5	23	23	29.5	31.5	34.5	34.5	38

请联系销售人员出图

型号定义 / MODEL ILLUMINATE

SGSJ090 – G4 – A – D16 – DC5 – XC100 – 500-500 – 10 – S-LB-LA-LZ

型 号
SGSJ:丝杆升降机 LMSJ：螺母升降
SGSJ090/110/135/170/210/240/300/480/600
LMSJ090/110/135/170/210/240/300/480/600

传动型式
电机驱动置中

丝杆直径
D16(090)
D25(110)
D32(135)
D40(170)
D50(215)
D63(240)

导程

有效行程

丝杆间距

减速比

马达尺寸
1-马达制造商及型号
2-马达安装尺寸

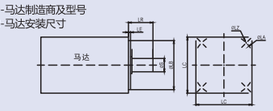

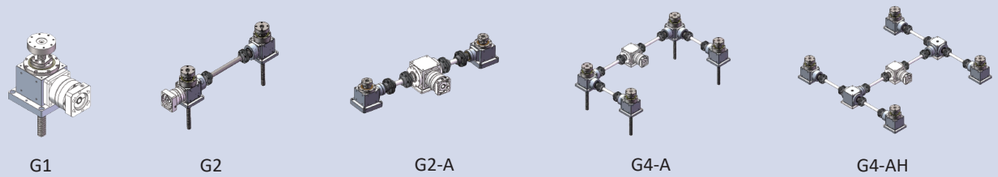

SJT090 – 2 – SC – 1 – S(KW)-LB-LA-LZ

型号
SJT090/SJT110/SJT135/SJT170/SJT215/SJT240

减速比

输出类型
SC:输出上齿
XC:输出下齿

输入类型
1：单输入
1L：转角单输入
2：双输入
2L：转角双输入
3：三输入

马达型号：（无则省略）
1-马达制造商及型号
2-马达安装尺寸

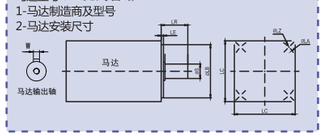

＊ 1. 单点升降用转换器不用区分上下齿，既可以选上齿也可以选下齿，没有特别说明，出货按下齿
＊ 2. 多点联动升降用转换器需要区分上下齿，一个上齿配一个下齿

按需定制

① 螺杆型，② 电缸型，③ 活塞型，④ 多轴型（单轴，2轴，4轴，6轴）

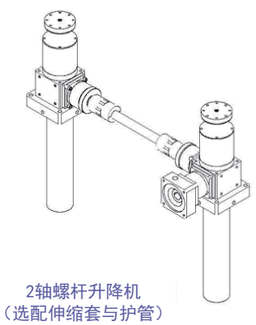

2轴螺杆升降机
（选配伸缩套与护管）

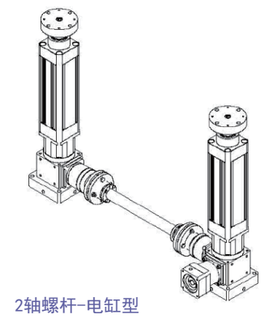

2轴螺杆-电缸型
（配直线导轨）

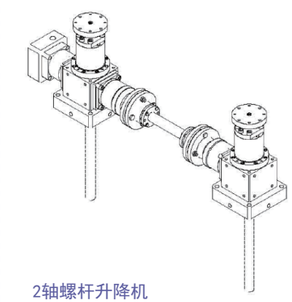

2轴螺杆升降机
（选配伸缩套）

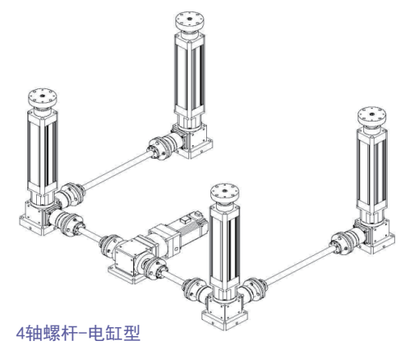

4轴螺杆-电缸型
（配直线导轨）

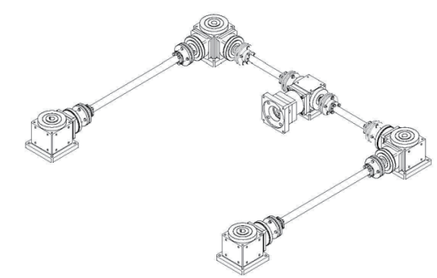

4轴螺杆-不配丝杆

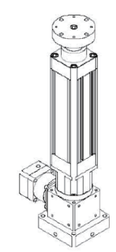

单轴螺杆-电缸型
（配直线导轨）

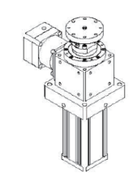

单轴螺杆-活塞式
（配直线导轨）

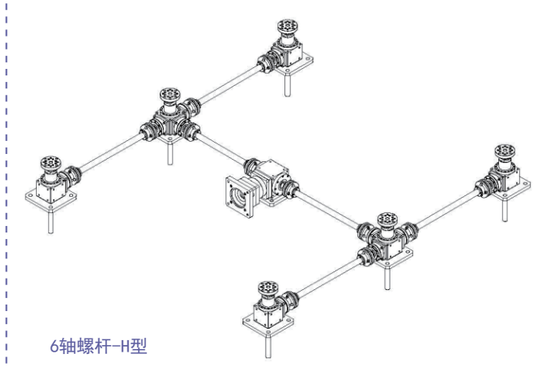

6轴螺杆-H型

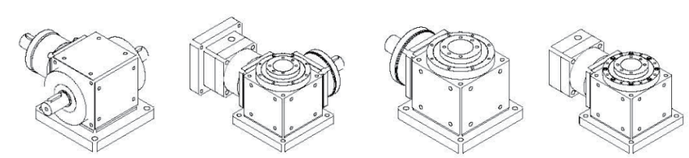

SGSJ090-G1
下压0.2T

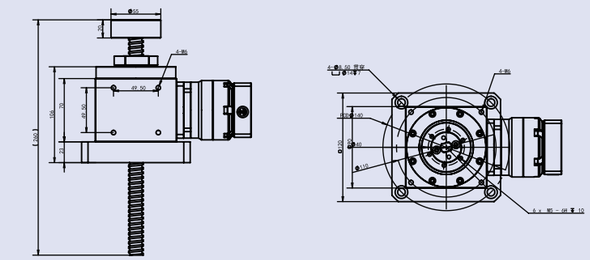

SGSJ090技术参数			
额定输出扭矩	35	丝杆参数	
最大输出扭矩	70	丝杆直径	16
输入转速	3000	丝杆导程	5/10/16
负载重量	≤200KG	安装方式	任意方向
定位精度	≤0.1mm	防护等级	IP54
噪音值	≤83	使用寿命	20000h
传动效率	85%	润滑方式	合成润滑脂

SGSJ110-G1
下压0.5T

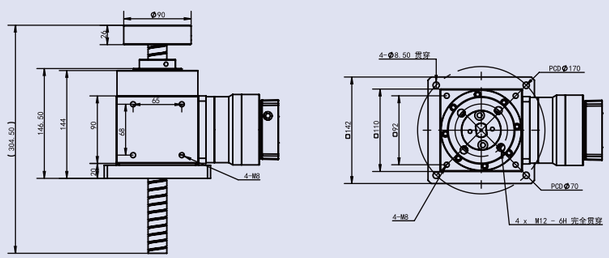

SGSJ110技术参数			
额定输出扭矩	94	丝杆直径	25
最大输出扭矩	188	丝杆导程	5/10/25/50
输入转速	3000		
负载重量	≤500KG	安装方式	任意方向
定位精度	≤0.1mm	防护等级	IP54
噪音值	≤83	使用寿命	20000h
传动效率	85%	润滑方式	合成润滑脂

SGSJ135-G1
下压0.7T

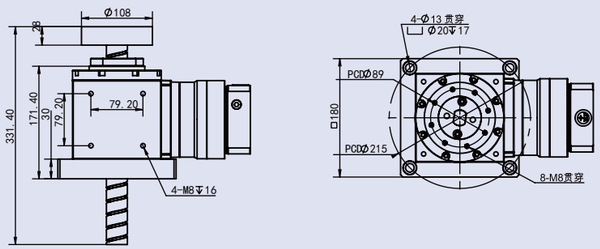

SGSJ135技术参数			
额定输出扭矩	129	丝杆直径	32
最大输出扭矩	258	丝杆导程	5/10/20/32/64
输入转速	3000		
负载重量	≤700KG	安装方式	任意方向
定位精度	≤0.1mm	防护等级	IP54
噪音值	≤83	使用寿命	20000h
传动效率	85%	润滑方式	合成润滑脂

SGSJ170-G1
下压1.4T

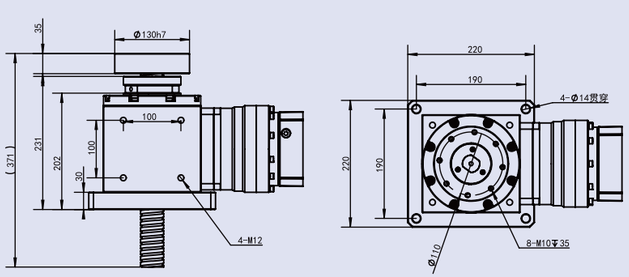

SGSJ170技术参数			
额定输出扭矩	298	丝杆直径	40
最大输出扭矩	596	丝杆导程	5/10/20/40
输入转速	3000		
负载重量	≤1.4T	安装方式	任意方向
定位精度	≤0.1mm	防护等级	IP54
噪音值	≤83	使用寿命	20000h
传动效率	85%	润滑方式	合成润滑脂

*以上图纸尺寸仅供参考,实际根据客户提供的数据,会出具相关的技术参数及尺寸。

SGSJ210-G1
下压5T

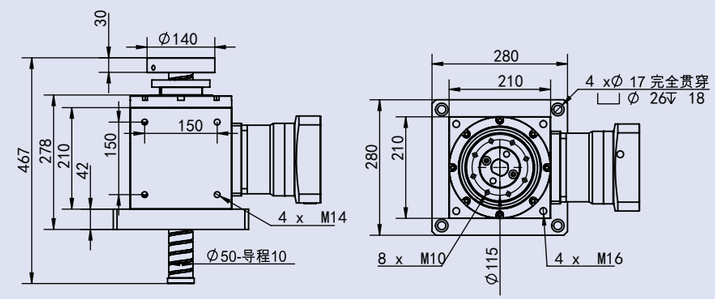

SGSJ210技术参数			
额定输出扭矩	576	丝杆直径	50
最大输出扭矩	1152	丝杆导程	10/20/50
输入转速	3000		
负载重量	≤5T	安装方式	任意方向
定位精度	≤0.2mm	防护等级	IP54
噪音值	≤83	使用寿命	20000h
传动效率	85%	润滑方式	合成润滑脂

SGSJ240-G1
下压15-20T

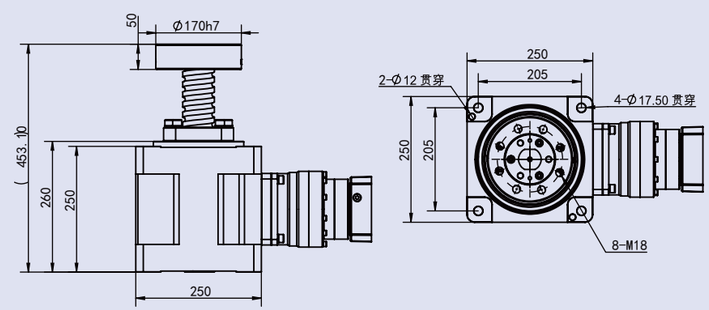

SGSJ240技术参数			
额定输出扭矩	1417	丝杆直径	63
最大输出扭矩	2834	丝杆导程	20
输入转速	3000		
负载重量	≤20T	安装方式	任意方向
定位精度	≤0.2mm	防护等级	IP54
噪音值	≤83	使用寿命	20000h
传动效率	85%	润滑方式	合成润滑脂

SGSJ300-G1
下压20-25T

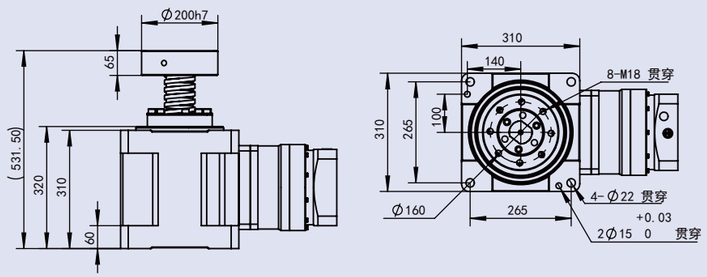

SGSJ300技术参数			
额定输出扭矩	1600	丝杆直径	80
最大输出扭矩	3200	丝杆导程	20
输入转速	3000		
负载重量	≤25T	安装方式	任意方向
定位精度	≤0.2mm	防护等级	IP54
噪音值	≤83	使用寿命	20000h
传动效率	85%	润滑方式	合成润滑脂

SGSJ480-G1
下压45T

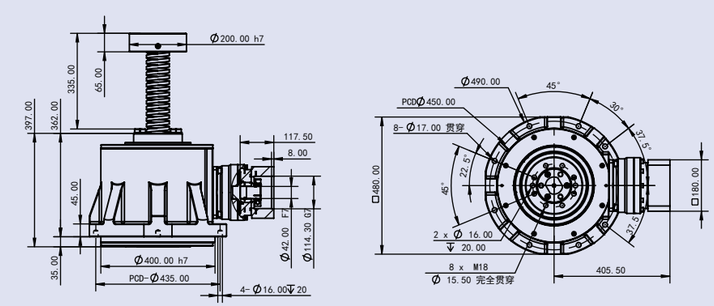

SGSJ480技术参数			
额定顶升重量	350KN	丝杆直径	80
最大顶升重量	550KN	丝杆导程	20
输入转速	3000		
负载重量	≤45T	安装方式	任意方向
定位精度	≤0.2mm	防护等级	IP54
噪音值	≤83	使用寿命	20000h
传动效率	85%	润滑方式	合成润滑脂

*以上图纸尺寸仅供参考,实际根据客户提供的数据,会出具相关的技术参数及尺寸。

SGSJ600-G1
下压60T

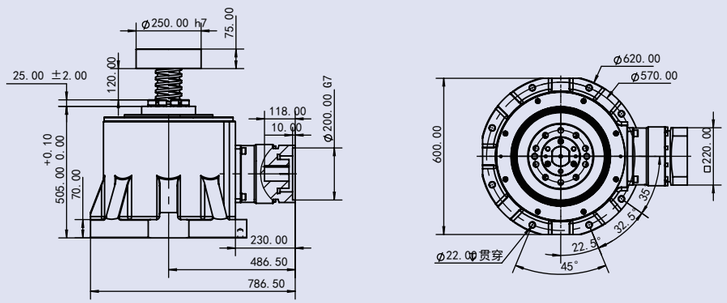

SGSJ600技术参数			
额定输出扭矩	500KN	丝杆直径	100
最大输出扭矩	600KN	丝杆导程	25
输入转速	3000		
负载重量	≤60T	安装方式	任意方向
定位精度	≤0.2mm	防护等级	IP54
噪音值	≤83	使用寿命	20000h
传动效率	85%	润滑方式	合成润滑脂

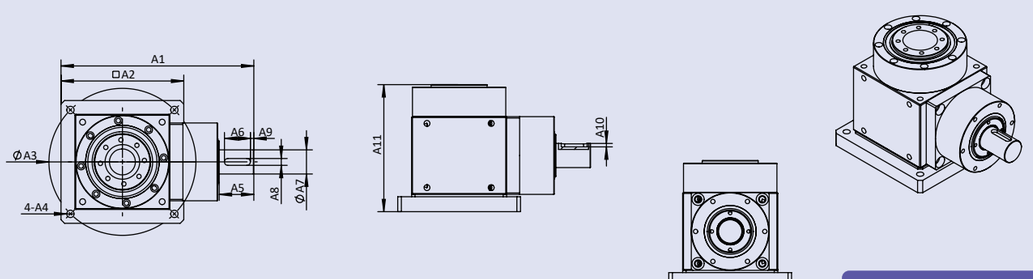

SJT-2-xc(sc)-1

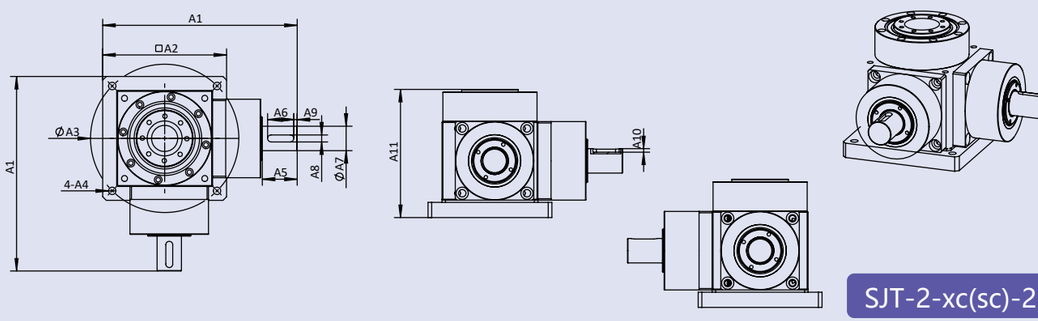

SJT-2-xc(sc)-2L

* 滚珠螺杆：肩部加工（配中空轴）

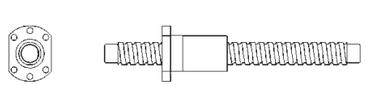

1. 单点升降用转换器不用区分上下齿，既可以选上齿也可以选下齿，没有特别说明，出货按下齿
2. 多点联动升降用转换器需要区分上下齿，一个上齿配一个下齿

P.S：（多轴升降机使用-中空轴）
滚珠螺杆直径(16/20/25/32/40/50)
滚珠螺杆导程(5/10/20/25/30/32/40/50)
正确尺寸以2D/3D为准

规格	A1	A2	A3	A4	A5	A6	A7	A8	A9	A10	A11
SJT090 -2-XC(SC)-X	184	120	140	8.5	27	20	20	6	4	3.5	108
SJT110 -2-XC(SC)-X	223	142	170	8.5	40	30	28	8	4	4	147
SJT135 -2-XC(SC)-X	262.5	180	215	13	40	30	28	8	4	4	171

LMSJ-G2-A
2点升降

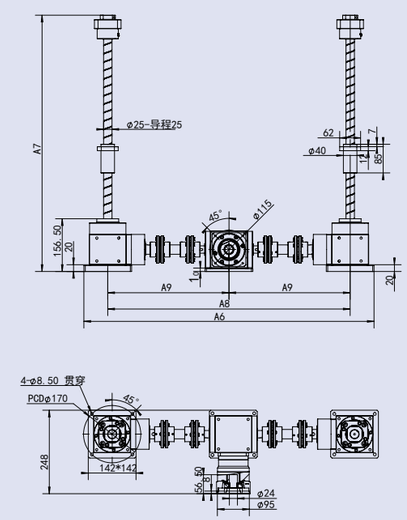

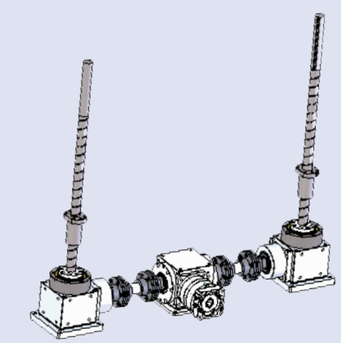

LMSJ-G4-A
4点升降

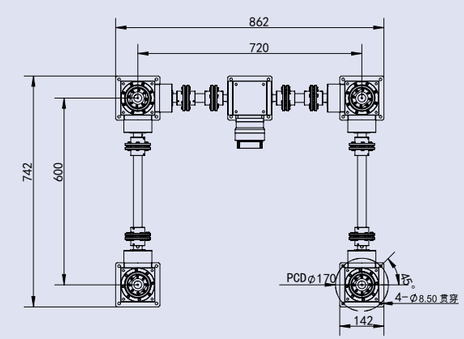

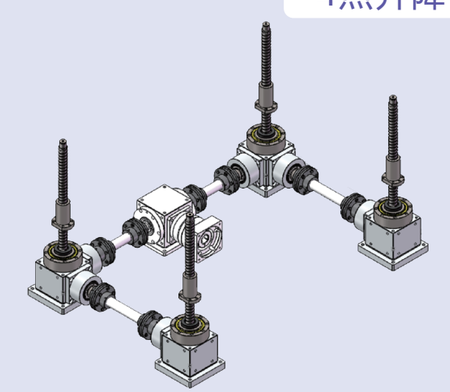

*以上图纸尺寸仅供参考,实际根据客户提供的数据,会出具相关的技术参数及尺寸。

SGSJ-G2
2点升降

* 输入尺寸
（以选定电机而定）

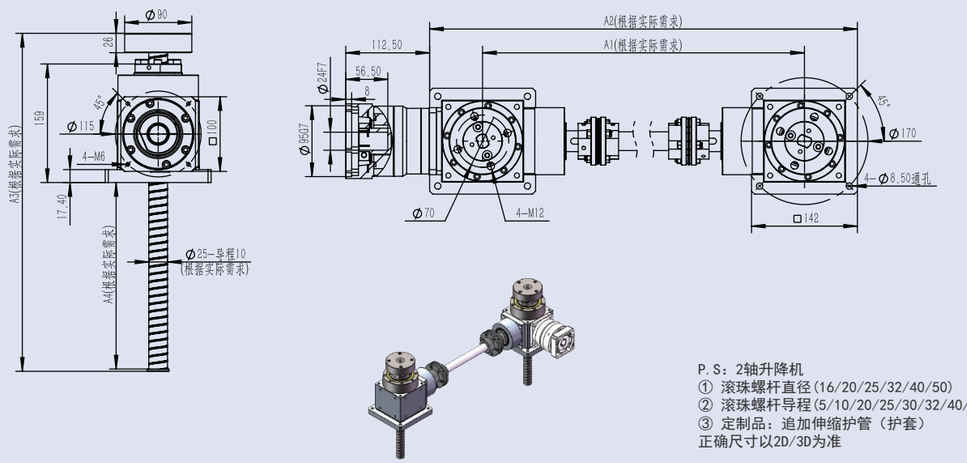

P.S：2轴升降机
① 滚珠螺杆直径(16/20/25/32/40/50)
② 滚珠螺杆导程(5/10/20/25/30/32/40/50)
③ 定制品：追加伸缩护管（护套）
正确尺寸以2D/3D为准

SJT-G2
2点升降

* 输入尺寸
（以选定电机而定）

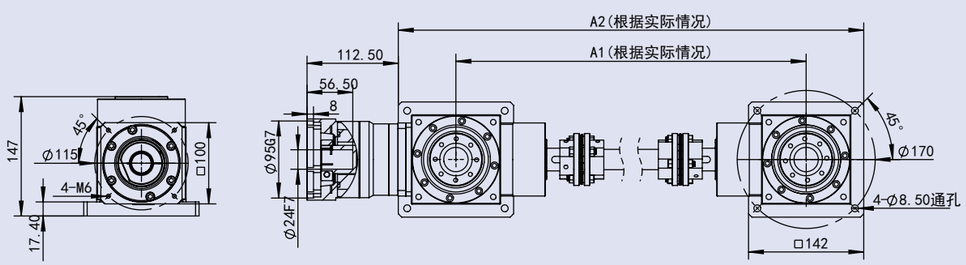

滚珠丝杆样式

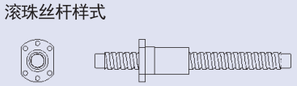

P.S：2轴升降机
① 滚珠螺杆直径(16/20/25/32/40/50)
② 滚珠螺杆导程(5/10/20/25/30/32/40/50)
③ 定制品：追加伸缩护管（护套）
正确尺寸以2D/3D为准

*以上图纸尺寸仅供参考,实际根据客户提供的数据,会出具相关的技术参数及尺寸。

SGSJ-G4-A
4点升降

* 输入尺寸
（以选定电机而定）

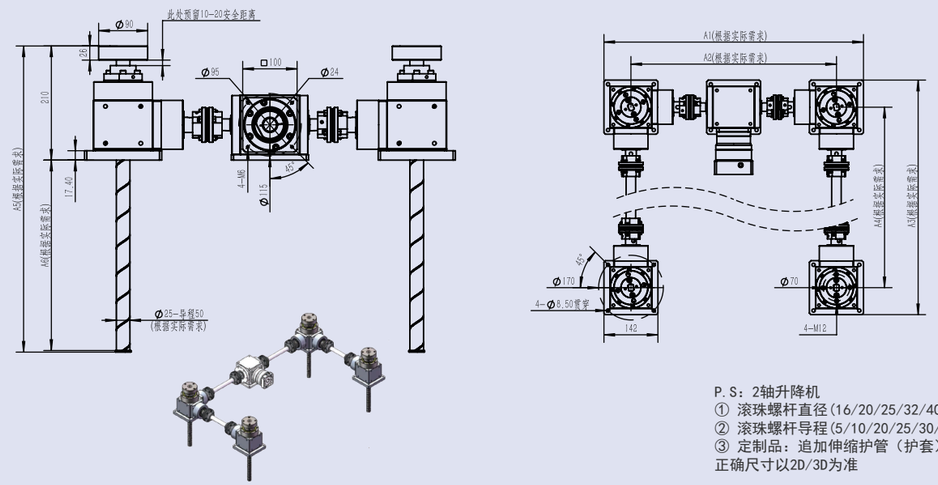

P.S：2轴升降机
① 滚珠螺杆直径(16/20/25/32/40/50)
② 滚珠螺杆导程(5/10/20/25/30/32/40/50)
③ 定制品：追加伸缩护管（护套）
正确尺寸以2D/3D为准

SJT-G4-A
4点升降

* 输入尺寸
（以选定电机而定）

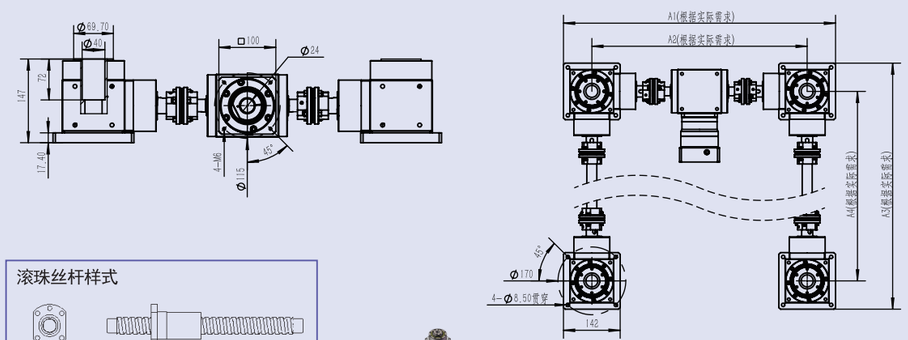

滚珠丝杆样式

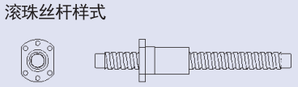

P.S：2轴升降机
① 滚珠螺杆直径(16/20/25/32/40/50)
② 滚珠螺杆导程(5/10/20/25/30/32/40/50)
③ 定制品：追加伸缩护管（护套）
正确尺寸以2D/3D为准

*以上图纸尺寸仅供参考,实际根据客户提供的数据,会出具相关的技术参数及尺寸。

SGSJ-G1-DG
单轴螺杆升降机-电缸型式

外形尺寸图 Dimensions

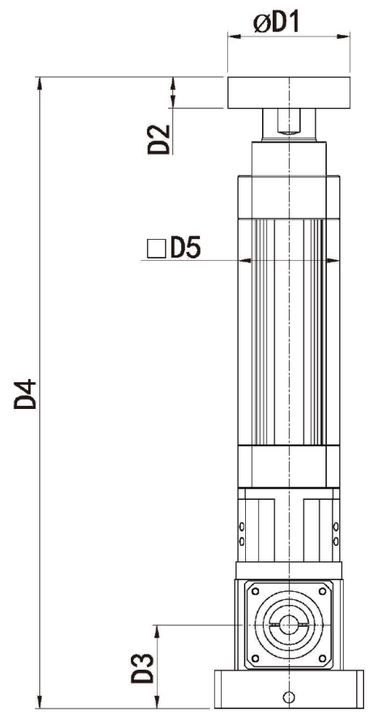

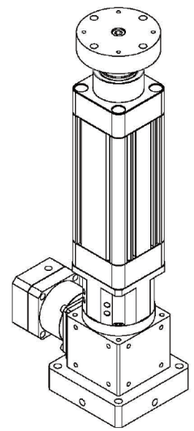

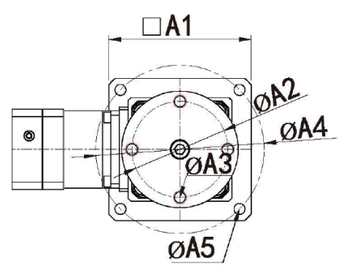

* 输入尺寸
（以选定电机而定）

P.S：电缸型（配直线导轨）
滚珠螺杆直径(16/20/25/32/40/50)
滚珠螺杆导程(5/10/20/25/30/32/40/50)
正确尺寸以2D/3D为准

unit：mm

规格	D1	D2	D3	D4	D5	A1	A2	A3	A4	A5
SGSJ090-G1-DG75	90	23	61.5	依实际行程	75	110	74	4-M10	130	4-ø8.5
SGSJ110-G1-DG97	90	23	61.5/65		97	142	74	4-M10	170	4-ø8.5

SGSJ-G2-DG
2轴螺杆升降机-电缸型式

外形尺寸图 Dimensions

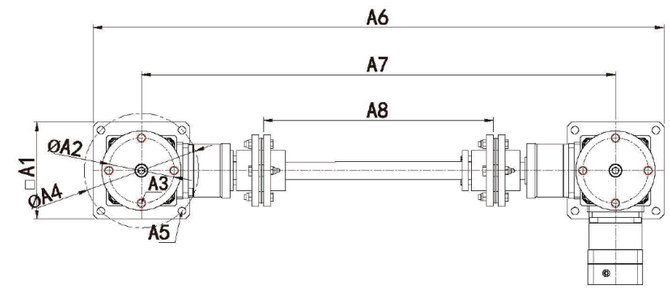

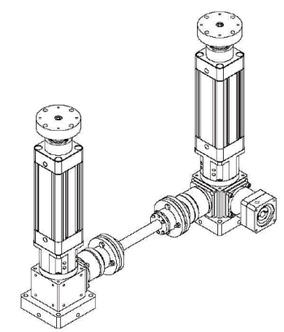

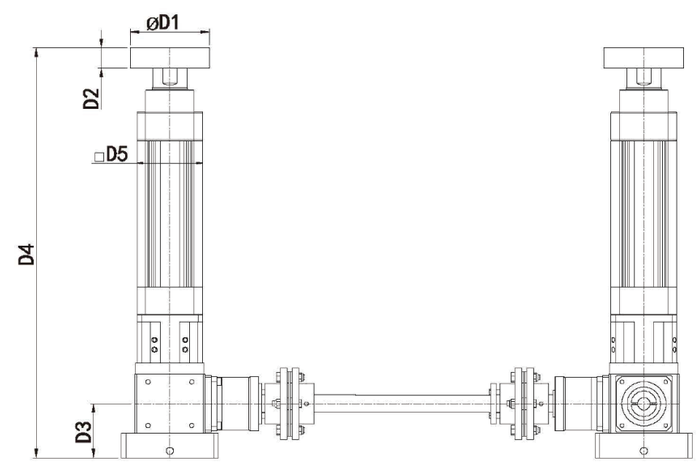

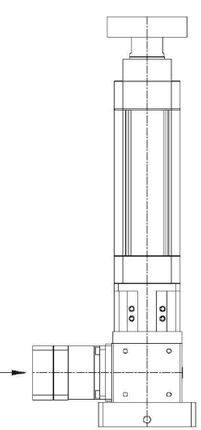

* 输入尺寸
（以选定电机而定）

P.S：电缸型（配直线导轨）
滚珠螺杆直径(16/20/25/32/40/50)
滚珠螺杆导程(5/10/20/25/30/32/40/50)
正确尺寸以2D/3D为准

unit：mm

规格	D1	D2	D3	D4	D5	A1	A2	A3	A4	A5	A6	A7	A8
SGSJ090-G2-DG75	90	23	61.5	依实际行程	75	110	74	4-M10	130	4-ø8.5	依螺杆跨距		
SGSJ110-G2-DG97	90	23	61.5/65		97	142	74	4-M10	170	4-ø8.5			

SGSJ-G4-DG
4轴螺杆升降机-电缸型式

外形尺寸图 Dimensions

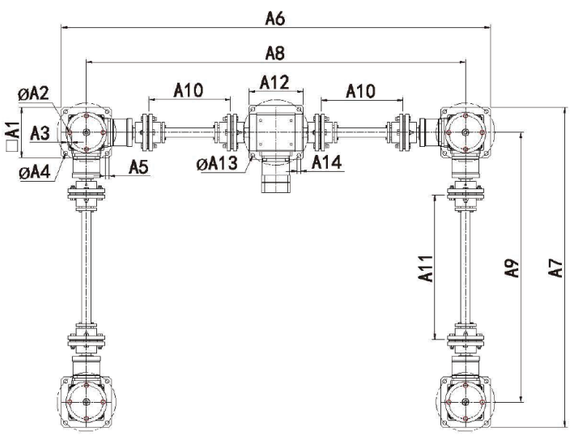

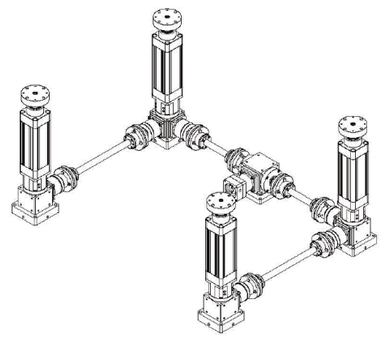

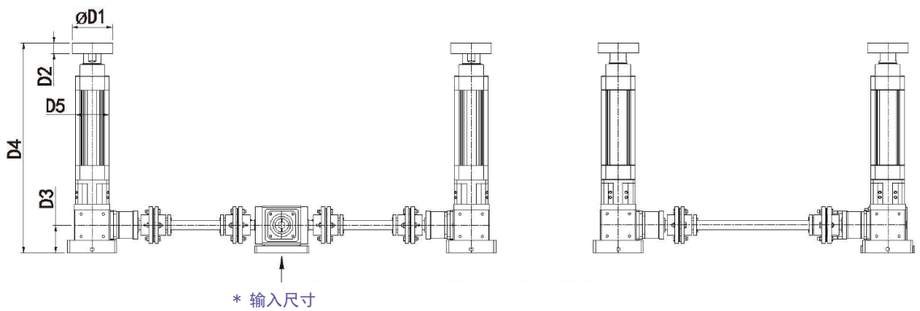

P.S：电缸型（配直线导轨）
滚珠螺杆直径(16/20/25/32/40/50)
滚珠螺杆导程(5/10/20/25/30/32/40/50)
正确尺寸以2D/3D为准

unit：mm

规格	D1	D2	D3	D4	D5	A1	A2	A3	A4	A5	A6	A7	A8
SGSJ090-G4-DG75	90	23	61.5	依实际	75	110	74	4-M10	130	4-ø8.5	依螺杆跨距		
SGSJ110-G4-DG97	90	23	61.5/65	行程	97	142	74	4-M10	170	4-ø8.5			

规格	D9	D10	D11	D12	D13	D14
SGSJ090-G4-DG75	依螺杆跨距			120	145	4-ø8.5
SGSJ110-G4-DG97				142	170	4-ø8.5

SGSJ-G1-HS
单轴螺杆升降机-活塞型式

外形尺寸图 Dimensions

外形

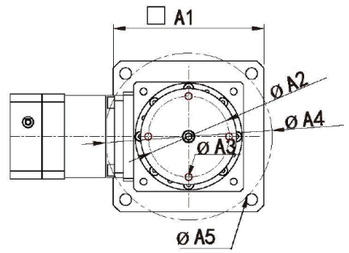

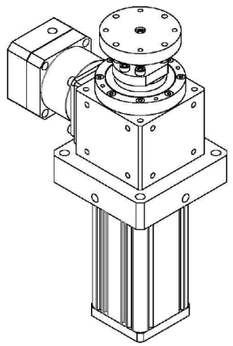

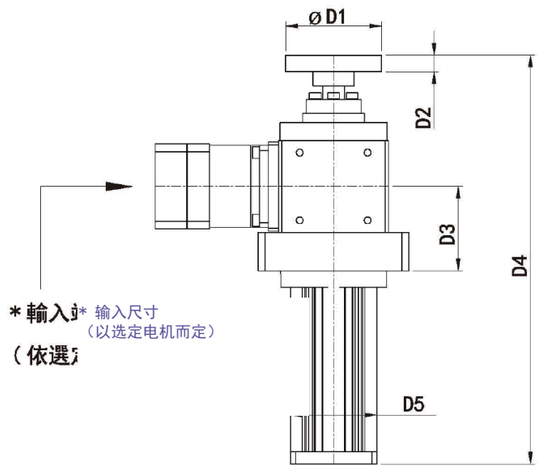

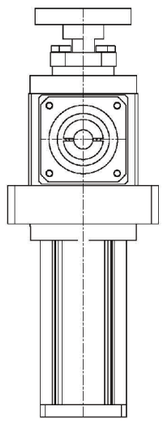

P.S：活塞型（配直线导轨）
滚珠螺杆直径(16/20/25/32/40/50)
滚珠螺杆导程(5/10/20/25/30/32/40/50)
正确尺寸以2D/3D为准

unit：mm

规格	D1	D2	D3	D4	D5	A1	A2	A3	A4	A5
SGSJ090-G1-HS	70	12	61.5	依实际	63	110	59	4-M6	130	4-ø8.5
SGSJ110-G1-HS	90	23	61.5/65	行程	75	142	74	4-M10	170	4-ø8.5

SGSJ-G2-HS
单轴螺杆升降机-活塞型式

外形尺寸图 Dimensions

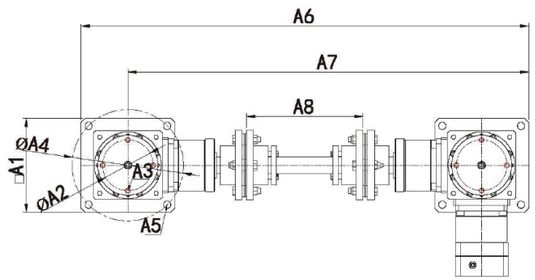

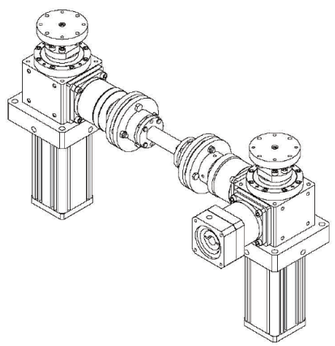

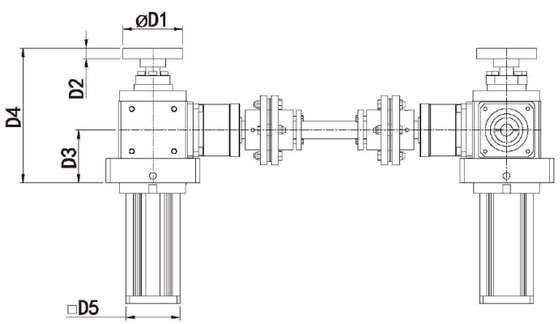

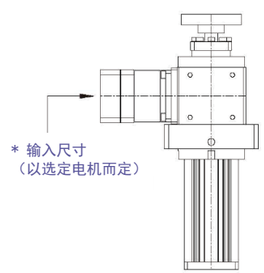

P.S：活塞型（配直线导轨）
滚珠螺杆直径(16/20/25/32/40/50)
滚珠螺杆导程(5/10/20/25/30/32/40/50)
正确尺寸以2D/3D为准

unit：mm

规格	D1	D2	D3	D4	D5	A1	A2	A3	A4	A5	A6	A7	A8
SGSJ090-G2-HS	70	12	61.5	依实际行程	63	110	59	4-M6	130	4-ø8.5	依螺杆跨距		
SGSJ110-G2-HS	90	23	61.5/65		75	142	74	4-M10	170	4-ø8.5			

SGSJ-G4-HS
2轴螺杆升降机-活塞型式

外形尺寸图 Dimensions

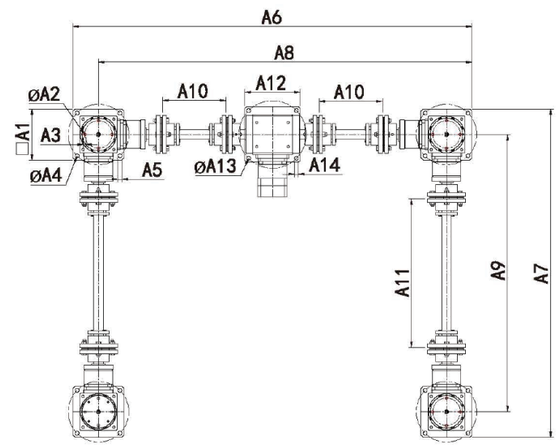

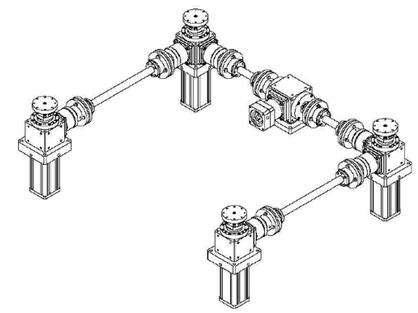

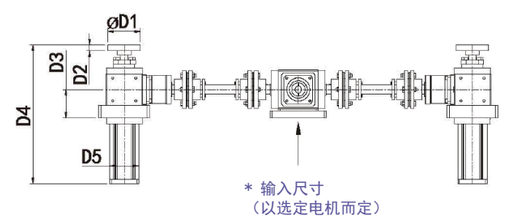

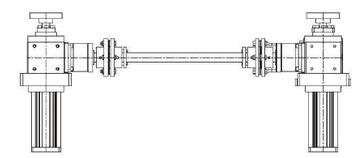

P.S：活塞型（配直线导轨）
滚珠螺杆直径(16/20/25/32/40/50)
滚珠螺杆导程(5/10/20/25/30/32/40/50)
正确尺寸以2D/3D为准

unit：mm

规格	D1	D2	D3	D4	D5	A1	A2	A3	A4	A5	A6	A7	A8
SGSJ090-G4-HS	70	12	61.5	依实际行程	63	110	59	4-M6	130	4-ø8.5	依螺杆跨距		
SGSJ110-G4-HS	90	23	61.5/65		75	142	74	4-M10	170	4-ø8.5			

规格	D9	D10	D11	D12	D13	D14
SGSJ090-G4-HS	依螺杆跨距			120	145	4-ø8.5
SGSJ110-G4-HS				142	170	4-ø8.5

伺服电缸产品型号定义

DG 80 - R 01 DC10 - XC100 - 030 - K1500 20 - FMC - S3 - BC - FB

① ② ③ ④ ⑤ ⑥ ⑦ ⑧ ⑨ ⑩ ⑪ ⑫ ⑬

① 产品代码	② 产品系列	③ 产品结构	④ 安装方式	⑤ 丝杆导程	⑥ 有效行程
产品代码	产品系列	产品结构	安装方式	丝杆导程	有效行程

⑦ 速比	⑧ 电机功率	⑨ 电机转速	⑩ 连接类型	⑪ 感应器数量	⑫ 电机抱闸	⑬ 尺寸标准
速比	电机功率	电机转速	负载连接类型	感应器数量	电机抱闸	尺寸标准

轴端负载连接方式


外螺纹 FM

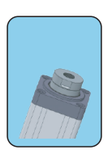
内螺纹 BA


鱼眼 P

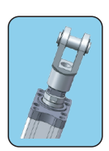
Y型接头 Y


I型接头 I

直连型安装方式

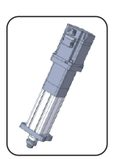
L01

折返型安装方式

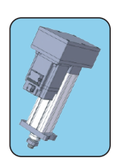
R01

选型参考

（注：本缸型的推力、行程、速度，需结合实际使用情况，三者上限值不能同时结合使用。）

产品系列	推力	允许最大速度	行程mm	缸径	外径	丝杆直径	丝杆导程(mm)	推杆直径	直配电机	适配减速机
DG40	≤50KG	≤250mm/s	≤300	φ30	40*40	φ12	04 05	φ20	40框、42步进	不配
DG50	≤150KG	≤500mm/s	≤360	φ40	53*53	φ12	05 10	φ25	40框、60框、57步进	不配
DG60	≤270KG	≤500mm/s	≤480	φ50	61*61	φ16	05 10 16 20	φ35	60框、57步进	不配
DG60Z	≤500KG	≤500mm/s	≤480	φ50	61*61	φ16	05 10 16 20	φ35	80框、86步进	60框
DG75	≤680KG	≤500mm/s	≤600	φ63	75*75	φ20	05 10 20	φ45	60框、80框、86步进	不配
DG75Z	≤800KG	≤500mm/s	≤600	φ63	75*75	φ20	05 10 20	φ45	100框、130框	60框、90框
DG80	≤2T	≤1000mm/s	≤750	φ65	80*80	φ25	05 10 25	φ50	80框、100框、130框	60框、90框、115框
DG94	≤2T	≤1000mm/s	≤960	φ80	94*94	φ32	05 10 25 32	φ60	80框、100框、130框	不配
DG4Z	≤3T	≤1000mm/s	≤960	φ80	94*94	φ32	05 10 25 32	φ60	180框	85框、90框、115框
DG115	≤5T	≤250mm/s	≤1200	φ100	112*112	φ40	05 10 20 40	φ75	130框、180框	115框、142框
DG135	≤10T	≤250mm/s	≤1500	φ120	134*134	φ50	10 20	φ90	130框、180框	115框、142框
DG140	≤13T	≤250mm/s	≤1500	φ110	φ132	φ50	10 20	φ90	无	142框
DG160	≤18T	≤250mm/s	≤1800	φ140	158*158	φ63	20	φ100	无	142框、180框
DG180	≤20T	≤250mm/s	≤1800	φ160	φ180	φ63	20	φ120	无	142框、180框
DG245	≤40T	≤250mm/s	≤2400	φ180	φ210	φ80	20	φ140	无	180框、220框
DG300	≤60T	≤500mm/s	≤3000	φ220	φ280	φ100	25	φ180	无	220框

减速机对应输入法兰

注：减速机输入法兰，字体黑色为1段、2段通用规格，字体蓝色为1段可用，字体红色为2段可用。

减速机框号/对应标准输入法兰	
60框	60框、80框
85框	60框、80框、130框

减速机框号/对应标准输入法兰	
90框	60框、80框、100框、130框
115框	80框、100框、130框、180框

减速机框号/对应标准输入法兰	
142框	130框、180框
180框	180框、200框、220框
220框	180框、200框、220框

DG40 折返系列·标准尺寸图

注：电机安装板匹配不同电机时，尺寸可能发生变化。

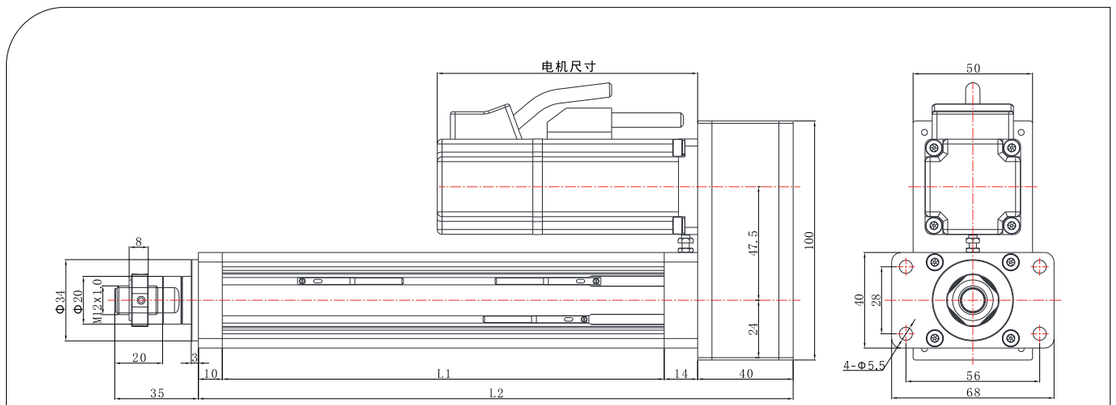

R01 前法兰

说明：L1=行程+85，L2=行程+149

DG40 折返系列·标准尺寸图

注：电机安装板匹配不同电机时，尺寸可能发生变化。

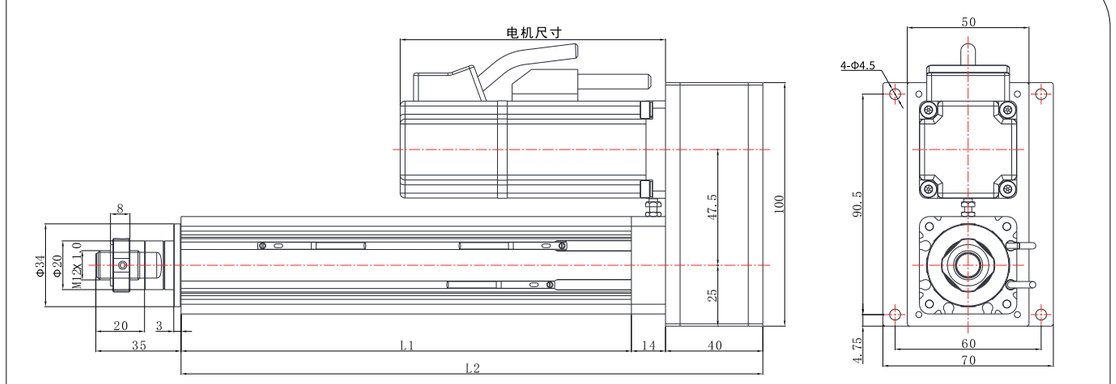

说明：L1=行程+85，L2=行程+139

R02 后法兰

缸筒外径	缸筒内径	允许最大推力	行程范围	允许最大速度	活塞杆旋转角度	限位开关
40x40 mm	φ30 mm	≤0.5KN	≤360mm	≤250mm/s	±0.3°	磁感开关

DG50 折返系列·标准尺寸图

注:电机安装板匹配不同电机时,尺寸可能发生变化。

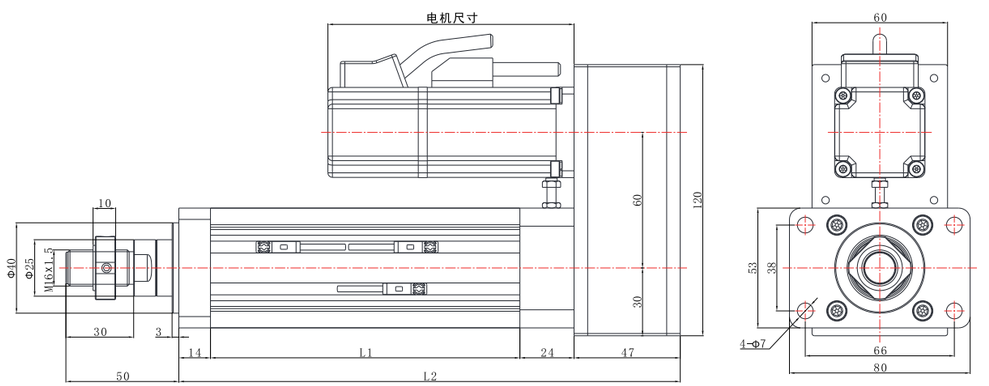

R01 前法兰

说明:L1=行程+87,L2=行程+172

DG50 折返系列·标准尺寸图

注:电机安装板匹配不同电机时,尺寸可能发生变化。

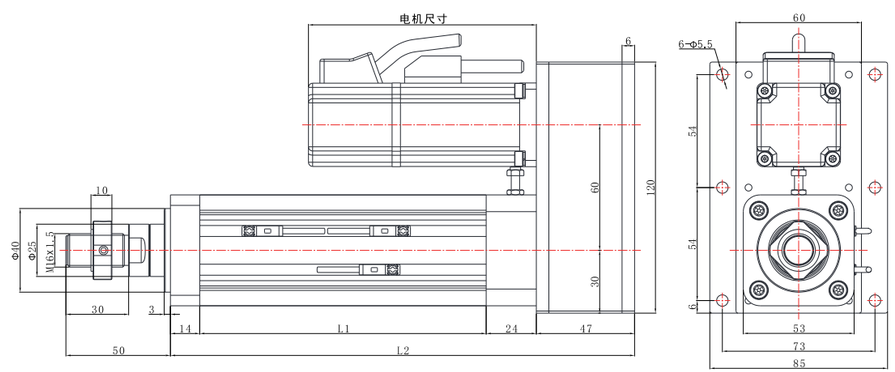

说明:L1=行程+87,L2=行程+172

R02 后法兰

缸筒外径	缸筒内径	允许最大推力	行程范围	允许最大速度	活塞杆旋转角度	限位开关
53x53 mm	φ40 mm	≤1.5KN	≤360mm	≤500mm/s	±0.3°	磁感开关

DG60 折返系列·标准尺寸图

注:电机安装板匹配不同电机时,尺寸可能发生变化。

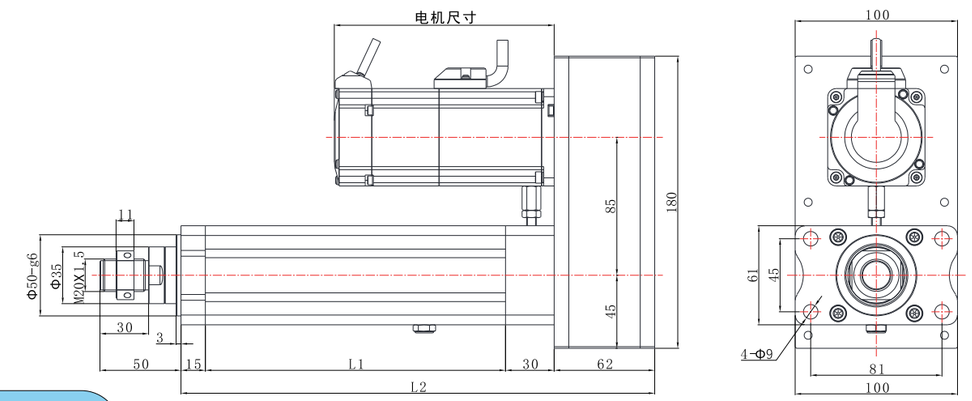

R01 前法兰

说明:L1=行程+85,L2=行程+192

DG60 折返系列·标准尺寸图

注:电机安装板匹配不同电机时,尺寸可能发生变化。

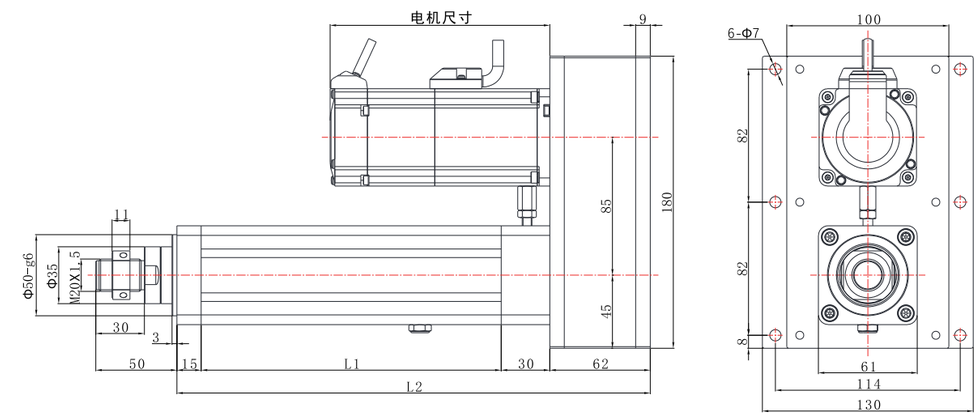

说明:L1=行程+85,L2=行程+192

R02 后法兰

缸筒外径	缸筒内径	允许最大推力	行程范围	允许最大速度	活塞杆旋转角度	限位开关
61x61mm	φ50 mm	≤2.7KN	≤800mm	≤500mm/s	±0.3°	磁感开关

DG75 折返系列·标准尺寸图

注:电机安装板匹配不同电机时,尺寸可能发生变化。

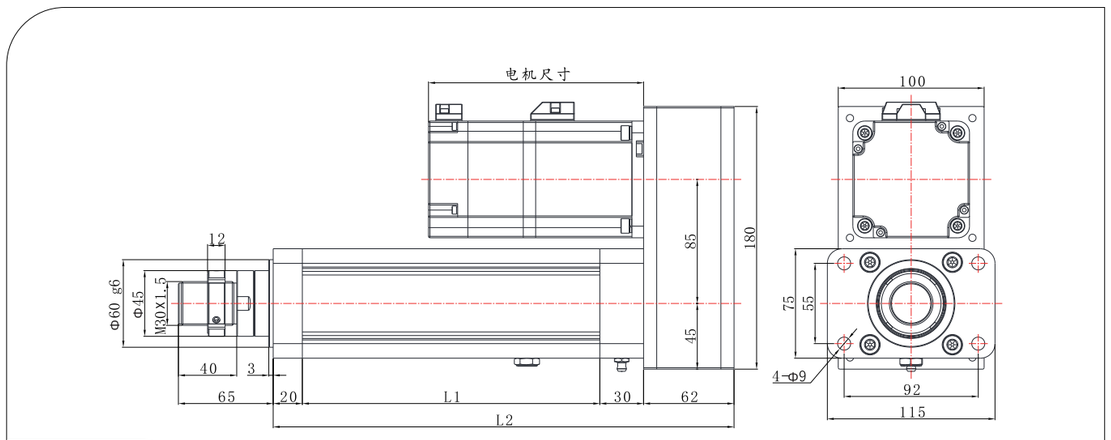

R01 前法兰

说明:L1=行程+104,L2=行程+216

DG75 折返系列·标准尺寸图

注:电机安装板匹配不同电机时,尺寸可能发生变化。

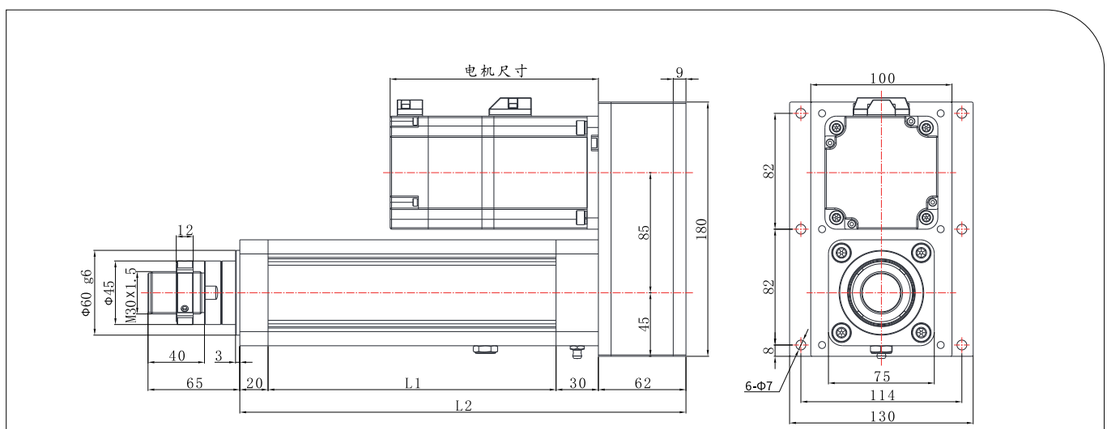

说明:L1=行程+104,L2=行程+216

R02 后法兰

缸筒外径	缸筒内径	允许最大推力	行程范围	允许最大速度	活塞杆旋转角度	限位开关
75x75 mm	φ63 mm	≤6.8KN	≤600mm	≤500mm/s	±0.3°	磁感开关

DGD80折返系列·标准尺寸图

注:电机安装板匹配不同电机时,尺寸可能发生变化。

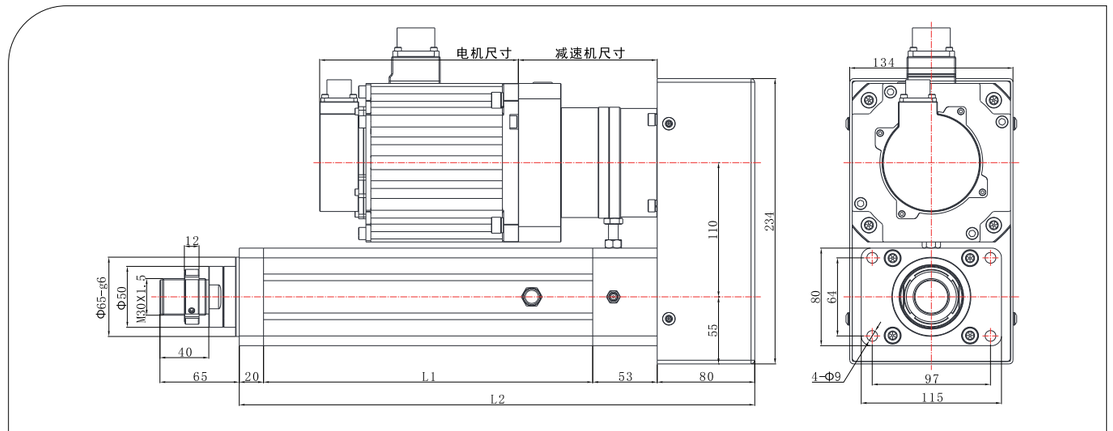

R01 前法兰

说明:当行程≤400mm时:L1=行程+120,L2=行程+273
当行程>400mm时:L1=行程+150,L2=行程+303

DG80 折返系列·标准尺寸图

注:电机安装板匹配不同电机时,尺寸可能发生变化。

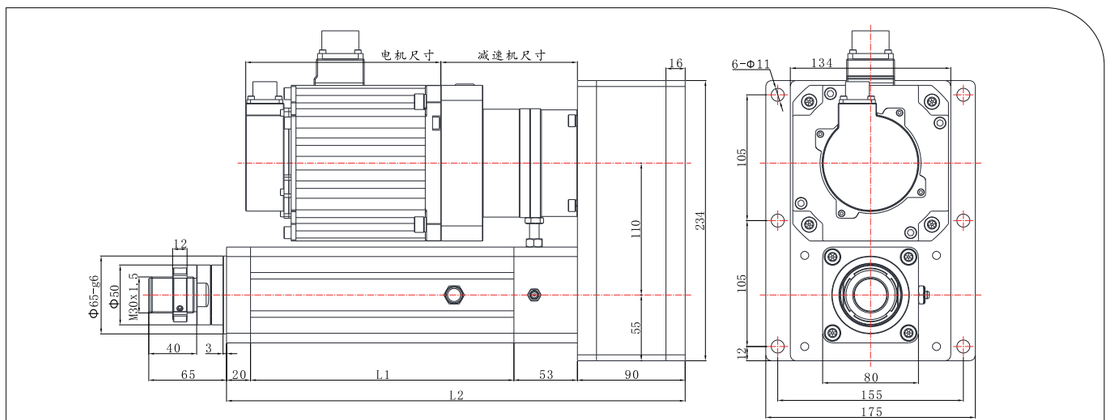

说明:当行程≤400mm时:L1=行程+120,L2=行程+283
当行程>400mm时:L1=行程+150,L2=行程+313

R02 后法兰

缸筒外径	缸筒内径	允许最大推力	行程范围	允许最大速度	活塞杆旋转角度	限位开关
80x80 mm	φ65 mm	≤20KN	≤750mm	≤1000mm/s	±0.3°	磁感开关

DG94 折返系列·标准尺寸图

注:电机安装板匹配不同电机时,尺寸可能发生变化。

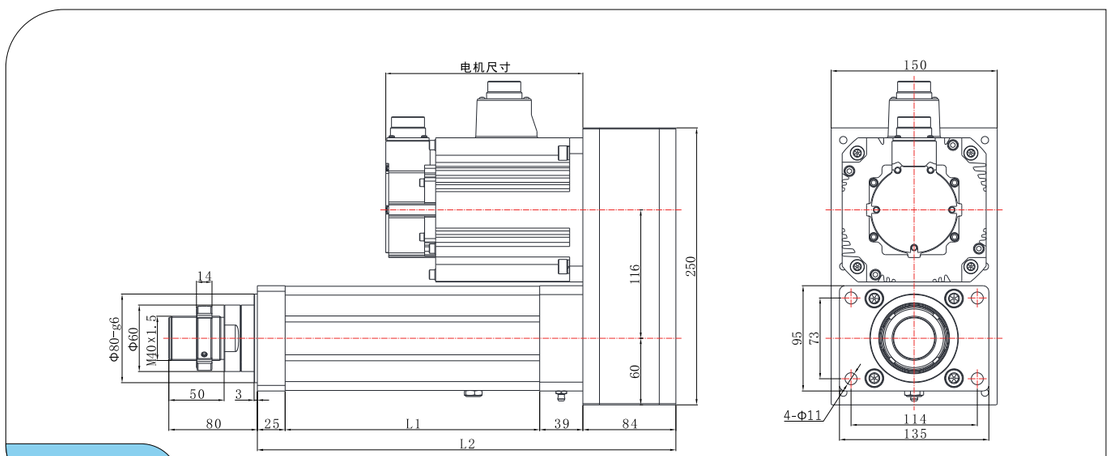

R01 前法兰

说明:L1=行程+130,L2=行程+278

DG94 折返系列·标准尺寸图

注:电机安装板匹配不同电机时,尺寸可能发生变化。

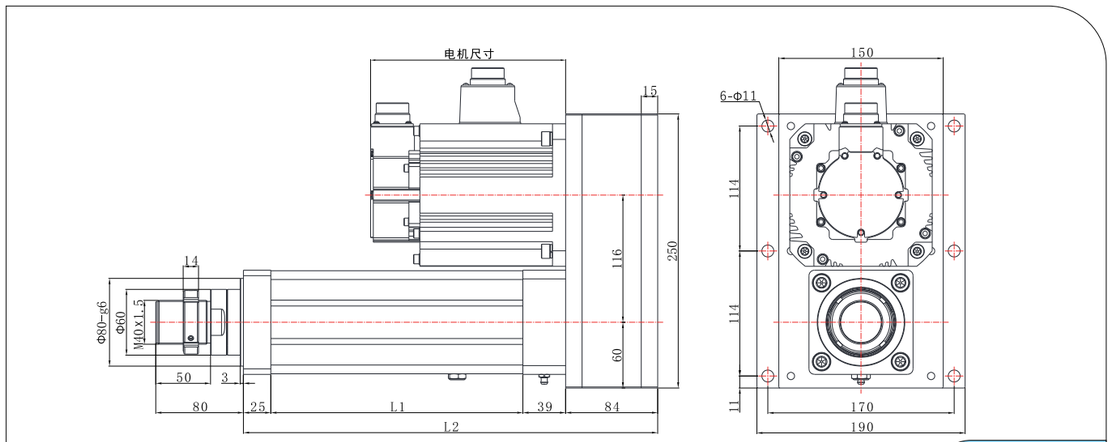

说明:L1=行程+130,L2=行程+278

R02 后法兰

缸筒外径	缸筒内径	允许最大推力	行程范围	允许最大速度	活塞杆旋转角度	限位开关
94x94 mm	φ80mm	≤30KN	≤960mm	≤1000mm/s	±0.3°	磁感开关

DG115 直连系列·标准尺寸图

注:电机安装板匹配不同电机时,尺寸可能发生变化。

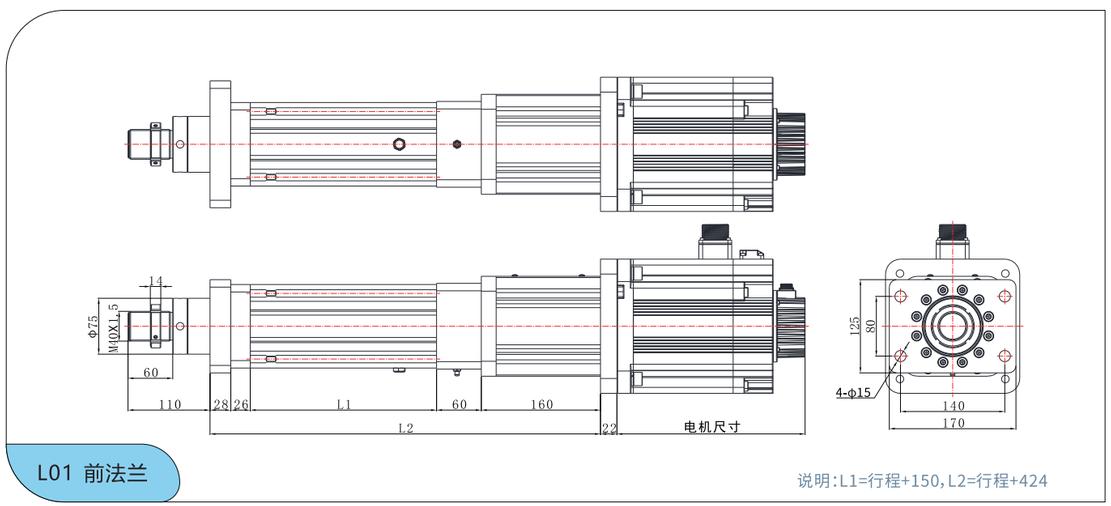

L01 前法兰

说明:L1=行程+150,L2=行程+424

DG115 折返系列·标准尺寸图

注:电机安装板匹配不同电机时,尺寸可能发生变化。

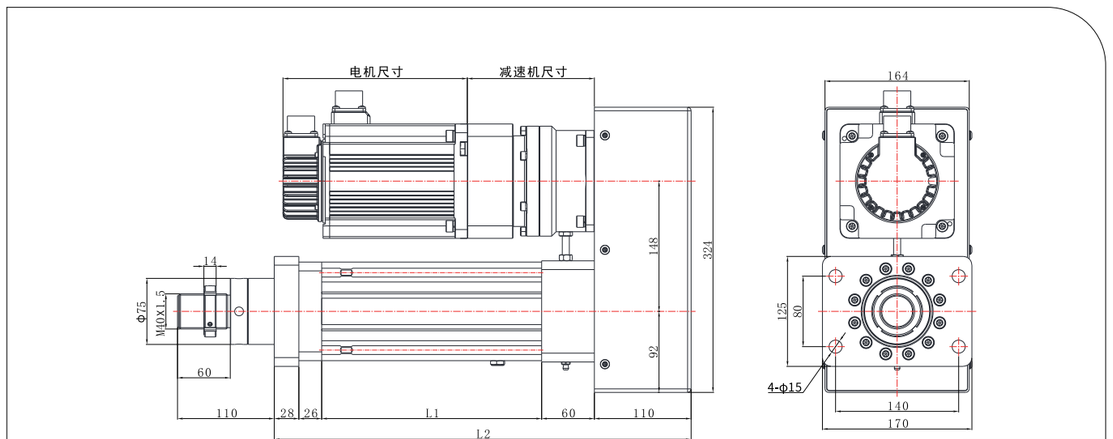

说明:L1=行程+150,L2=行程+374

R01 前法兰

缸筒外径	缸筒内径	允许最大推力	行程范围	允许最大速度	活塞杆旋转角度	限位开关
112x112 mm	φ100mm	≤50KN	≤2000mm	≤250mm/s	±0.3°	磁感开关

DG135 直连系列·标准尺寸图

注:电机安装板匹配不同电机时,尺寸可能发生变化。

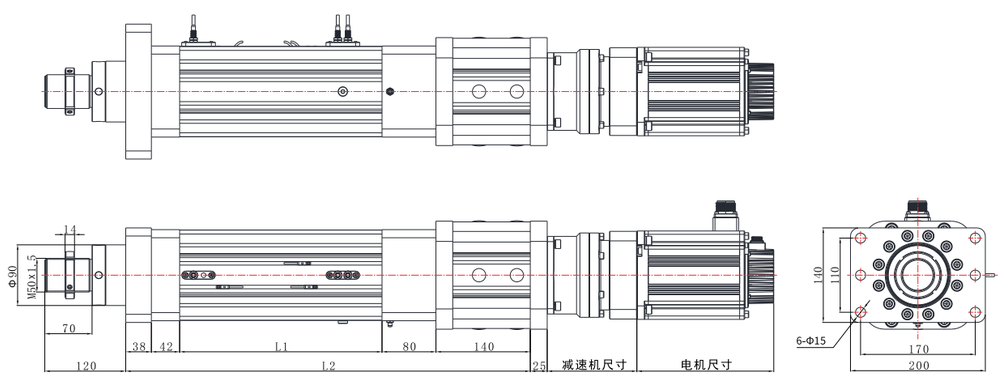

L01 前法兰

说明:L1=行程+200,L2=行程+500
接近开关和感应开关二选一

DG135 折返系列·标准尺寸图

注:电机安装板匹配不同电机时,尺寸可能发生变化。

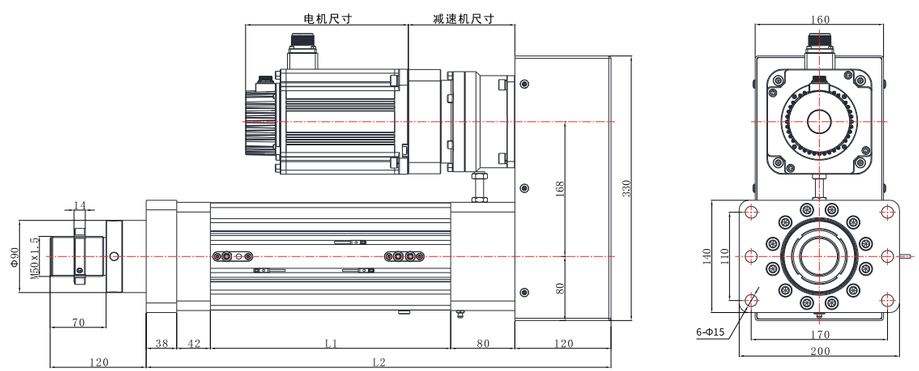

说明:L1=行程+200,L2=行程+480
接近开关和感应开关二选一

R01 前法兰

缸筒外径	缸筒内径	允许最大推力	行程范围	允许最大速度	活塞杆旋转角度	限位开关	
134x134 mm	φ120mm	≤100KN	≤2000mm	≤250mm/s	±0.3°	磁感开关	接近开关

DG140 直连系列·标准尺寸图

注:电机安装板匹配不同电机时,尺寸可能发生变化。

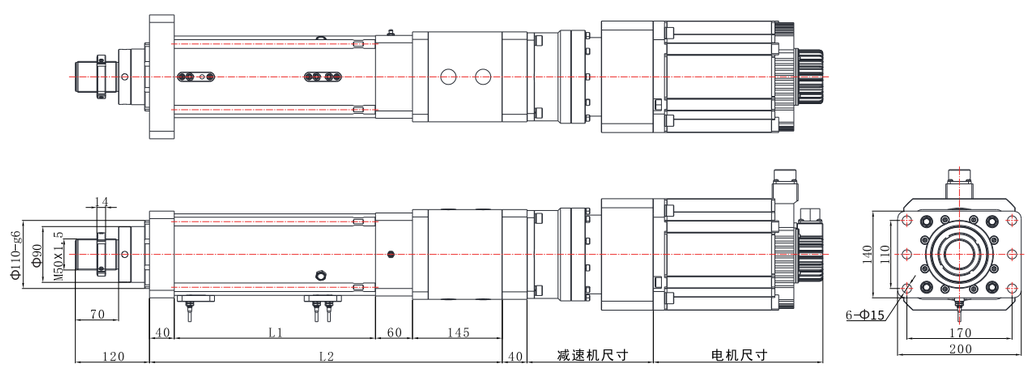

L01 前法兰

说明:L1=行程+275,L2=行程+520

DG140 折返系列·标准尺寸图

注:电机安装板匹配不同电机时,尺寸可能发生变化。

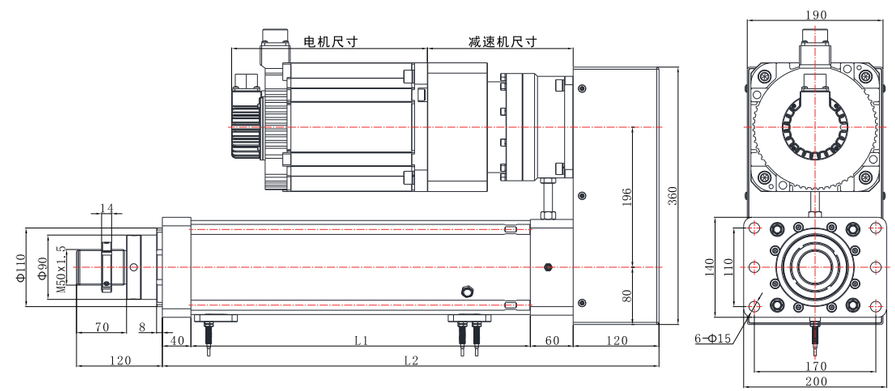

说明:L1=行程+275,L2=行程+495

R01 前法兰

缸筒外径	缸筒内径	允许最大推力	行程范围	允许最大速度	活塞杆旋转角度	限位开关
φ132 mm	φ110mm	≤130KN	≤2000mm	≤250mm/s	±0.3°	接近开关

DG160 直连系列·标准尺寸图

注:电机安装板匹配不同电机时,尺寸可能发生变化。

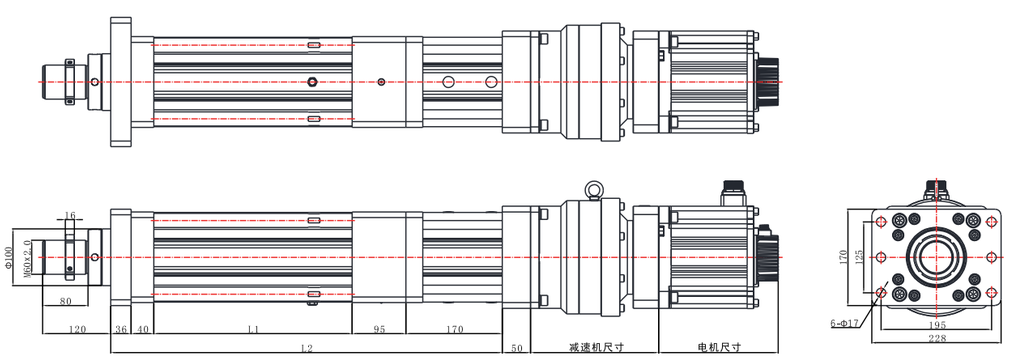

L01 前法兰

说明:L1=行程+300,L2=行程+641

DG160 折返系列·标准尺寸图

注:电机安装板匹配不同电机时,尺寸可能发生变化。

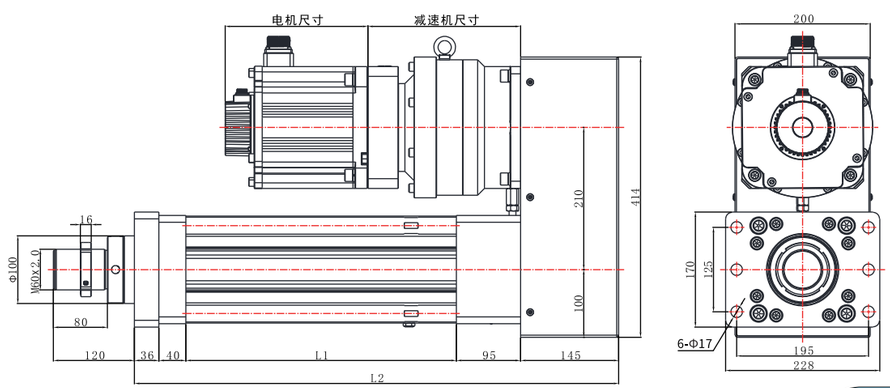

说明:L1=行程+300,L2=行程+616

R01 前法兰

缸筒外径	缸筒内径	允许最大推力	行程范围	允许最大速度	活塞杆旋转角度	限位开关
158x158 mm	Φ140mm	≤180KN	≤2000mm	≤250mm/s	±0.3°	接近开关

DG180 直连系列·标准尺寸图

注:电机安装板匹配不同电机时,尺寸可能发生变化。

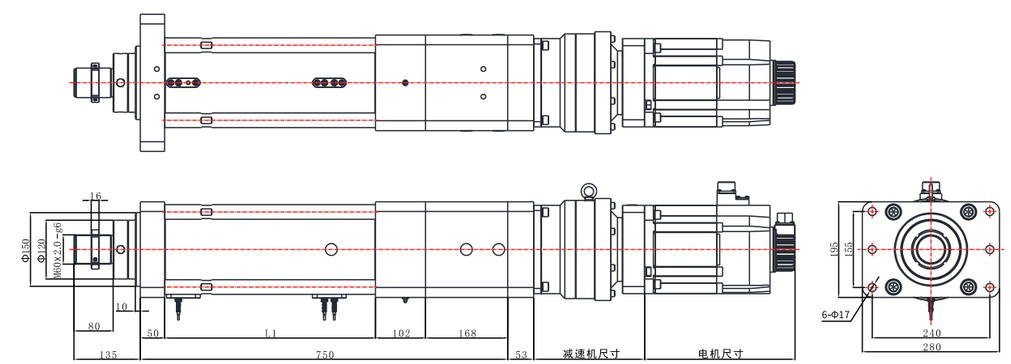

L01 前法兰

说明:L1=行程+330,L2=行程+650

DG180 折返系列·标准尺寸图

注:电机安装板匹配不同电机时,尺寸可能发生变化。

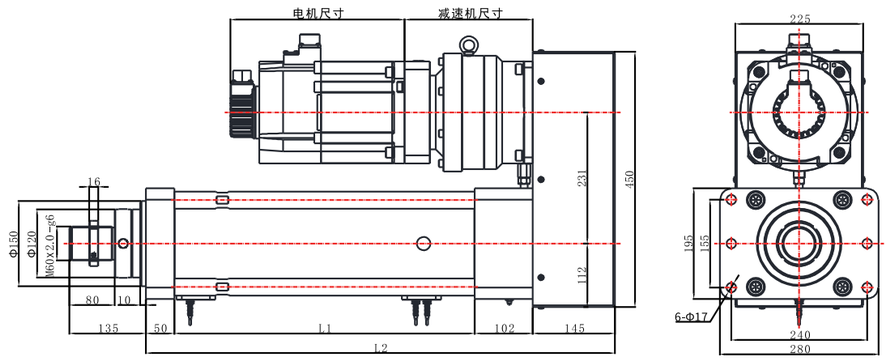

说明:L1=行程+330,L2=行程+627

R01 前法兰

缸筒外径	缸筒内径	允许最大推力	行程范围	允许最大速度	活塞杆旋转角度	限位开关
180x180 mm	Φ160mm	≤250KN	≤2000mm	≤250mm/s	±0.3°	接近开关

DG245 直连系列·标准尺寸图

注:电机安装板匹配不同电机时,尺寸可能发生变化。

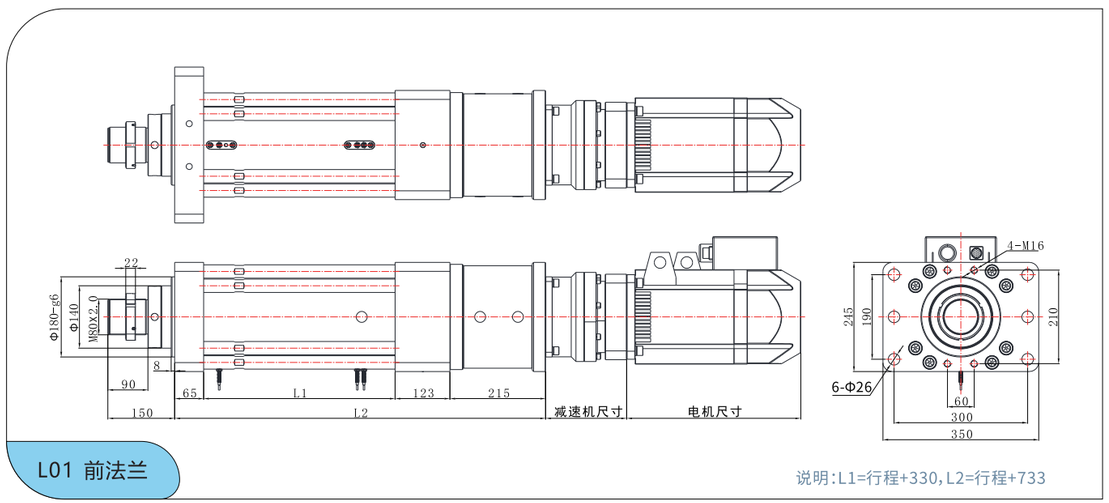

DG245 折返系列·标准尺寸图

注:电机安装板匹配不同电机时,尺寸可能发生变化。

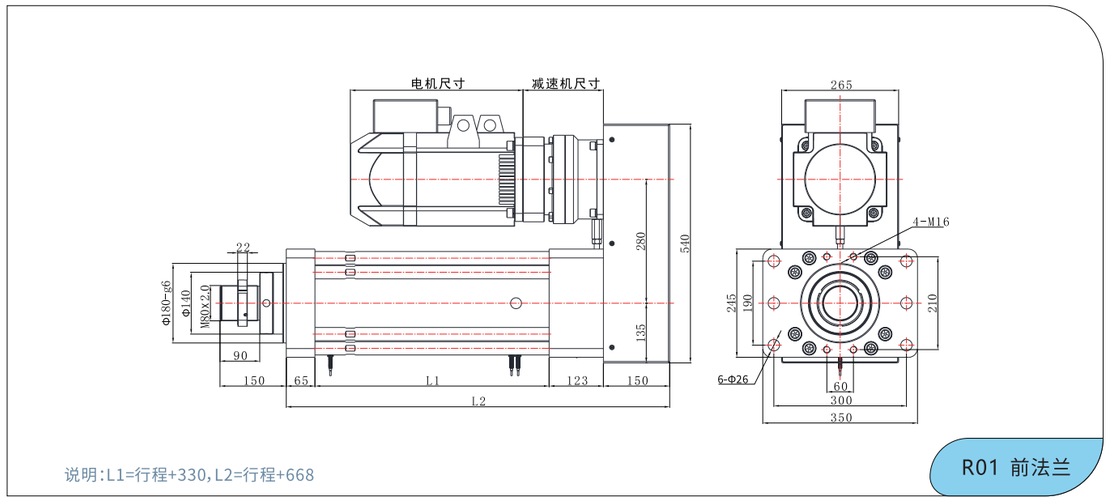

缸筒外径	缸筒内径	允许最大推力	行程范围	允许最大速度	活塞杆旋转角度	限位开关
Φ210 mm	Φ180mm	≤400KN	≤2000mm	≤250mm/s	±0.3°	接近开关

DG300 直连系列·标准尺寸图

注:电机安装板匹配不同电机时,尺寸可能发生变化。

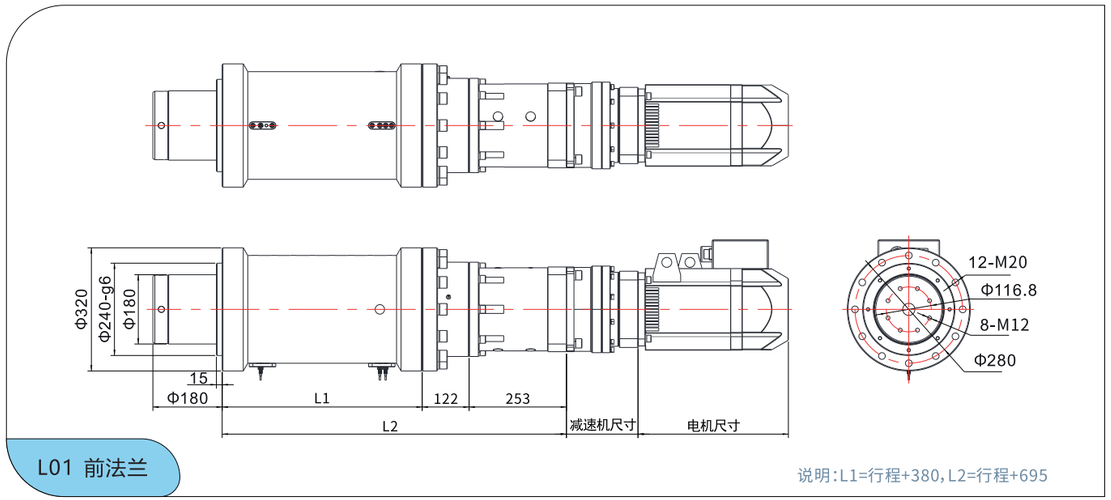

DG300 折返系列·标准尺寸图

注:电机安装板匹配不同电机时,尺寸可能发生变化。

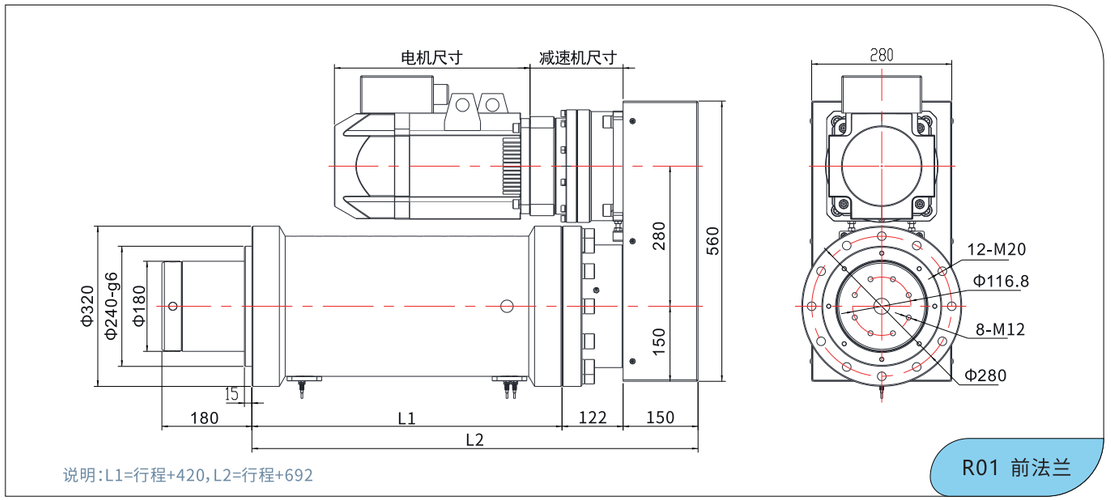

缸筒外径	缸筒内径	允许最大推力	行程范围	允许最大速度	活塞杆旋转角度	限位开关
Φ280 mm	Φ230mm	≤600KN	≤2000mm	≤500mm/s	±0.3°	接近开关